KLIMATIZÁCIA V MIESTNOSTI

POUŽÍVATEĽSKÁ PRÍRUČKA

ČÍSLO MODELU:
XXXXXXXXXXXXX

Výstražné upozornenia: Pred použitím tohto produktu si, prosím, pozorne prečítajte tento návod a BEZPEČNOSTNÝ MANUÁL (ak je priložený) a uchovajte ich na budúce použitie. Dizajn a špecifikácie sa môžu zmeniť bez predchádzajúceho upozornenia z dôvodu zlepšovania produktu. Podrobnosti vám poskytne váš predajca alebo výrobca.
Vyššie uvedený diagram je len orientačný. Ako štandard, prosím, považujte vzhľad skutočného produktu.

ĎAKUJEM LIST

Ďakujeme, že ste si vybrali Midea! Pred použitím vášho nového produktu Midea si dôkladne prečítajte tento návod, aby ste sa oboznámili s funkciami a vlastnosťami vášho nového spotrebiča a zabezpečili jeho bezpečné používanie.

OBSAH

ĎAKUJEM LIST 01
Bezpečnostné opatrenia 02
Špecifikácia 07
Pred začatím práce si ju skontrolujte 08
Spoznajte svoju klimatizáciu 09
Starostlivosť a údržba 13
Riešenie problémov 15
Začnime s inštaláciou vášho AC 18
Prehľad inštalácie 19
Zhrnutie inštalácie - Vnútorná jednotka 20
Nainštalujte si vnútornú jednotku 21
Nainštalujte si vonkajšiu jednotku 31
Pripojenie potrubia chladiva 35
Vzduchová evakuácia 39
Kontrola úniku elektriny a plynu 41
Skúšobná prevádzka 42
Balenie a vybalenie jednotky 43
Ochranné známky, Autorské práva a právne vyhlásenie 44
Likvidácia a recyklácia 44
Upozornenie na ochranu údajov 45

Bezpečnostné opatrenia

Je naozaj dôležité, aby ste si pred prevádzkou a inštaláciou prečítali Bezpečnostné opatrenia Nesprávna inštalácia z dôvodu ignorovania pokynov môže spôsobiť vážne poškodenie alebo zranenie. Závažnosť potenciálnych škôd alebo zranení je klasifikovaná buď ako VAROVANIE alebo UPOZORNENIE.

Vysvetlenie symbolov

VAROVANIE
Tento symbol označuje možnosť zranenia osôb alebo straty života.

UPOZORNENIE
Tento symbol označuje možnosť poškodenia majetku alebo vážnych následkov.

Pozornosť
Signálne slovo označuje dôležité informácie (napr. vecné škody), ale nie nebezpečenstvo.

VAROVANIE PRE POUŽÍVANIE PRODUKTU

- Pred akýmkoľvek čistením, inštaláciou alebo opravou vypnite klimatizáciu a odpojte ju od napájania. Ak tak neurobíte, môže dôjsť k úrazu elektrickým prúdom.
- Ak nastane nezvyčajná situácia (napríklad zápach spáleniny), okamžite jednotku vypnite a odpojte napájanie. Zavolajte svojmu predajcovi a požiadajte o pokyny, ako zabrániť úrazu elektrickým prúdom, požiaru alebo zraneniu.
- Nevkladajte prsty, tyče ani iné predmety do vzduchového vstupu alebo výstupu. Môže to spôsobiť zranenie, pretože ventilátor sa môže otáčať vysokou rýchlosťou.
- Nepoužívajte horľavé spreje ako lak na vlasy, lak alebo farbu v blízkosti zariadenia. Môže to spôsobiť požiar alebo horenie.
- Nezapojujte klimatizáciu v blízkosti alebo v oblastiach s horľavými plynmi. Emitovaný plyn sa môže hromadiť okolo jednotky a spôsobiť výbuch.
- Nezapojujte svoju klimatizáciu v mokrých miestnostiach, ako sú kúpeľňa alebo práčovňa. Príliš veľké vystavenie vode môže spôsobiť skrat elektrických komponentov.
- Nevystavujte svoje telo priamemu chladnému vzduchu na dlhší čas.
- Nedovoľte deťom hrať sa s klimatizáciou. Deti musia byť vždy pod dohľadom, keď sú v blízkosti zariadenia.
- Ak sa klimatizácia používa spolu s horákmi alebo inými vykurovacími zariadeniami, dôkladne vyvetrajte miestnosť, aby ste predišli nedostatku kyslíka.
- V určitých funkčných prostrediach, ako sú kuchyne, serverovne atď., sa dôrazne odporúča použitie špeciálne navrhnutých klimatizačných jednotiek.
- Tento spotrebič môžu používať deti vo veku od 8 rokov a osoby so zníženými fyzickými, zmyslovými alebo mentálnymi schopnosťami alebo nedostatkom skúseností a znalostí, ak im bola poskytnutá dohľad alebo pokyny týkajúce sa bezpečného používania spotrebiča a rozumejú súvisiacim rizikám. Deti sa so spotrebičom nesmú hrať. Čistenie a užívateľskú údržbu nesmú vykonávať deti bez dozoru (krajiny Európskej Únie).

- Tento spotrebič nie je určený na to, aby ho používali osoby (vrátane detí) so zníženými fyzickými, zmyslovými alebo duševnými schopnosťami alebo s nedostatkom skúseností a znalostí, pokiaľ nie sú pod dohľadom osoby zodpovednej za ich bezpečnosť alebo im nedala pokyny týkajúce sa používania spotrebiča. Deti by mali byť pod dozorom, aby sa zabezpečilo, že sa so spotrebičom nebudú hrať.

⚠ ELEKTRICKÉ VÝSTRAHY

- Používajte iba špecifikovaný napájací kábel. Ak je napájací kábel poškodený, musí ho vymeniť výrobca, jeho servisný zástupca alebo podobne kvalifikovaná osoba, aby sa predišlo nebezpečenstvu.
- Výrobok musí byť v čase inštalácie riadne uzemnený, inak môže dôjsť k úrazu elektrickým prúdom.
- Pri všetkých elektrických prácach dodržujte všetky miestne a národné normy, predpisy a návod na inštaláciu. Pevne pripojte káble a pevne ich upnite, aby ste zabránili poškodeniu terminálu vonkajšími silami. Nesprávne elektrické pripojenia sa môžu prehriať a spôsobiť požiar a tiež spôsobiť úraz elektrickým prúdom. Všetky elektrické pripojenia musia byť vykonané podľa schémy elektrického zapojenia umiestnenej na paneloch vnútornej a vonkajšej jednotky.
- Všetky vodiče musia byť správne usporiadané, aby sa zabezpečilo, že kryt riadiacej dosky sa dá správne zatvoriť. Ak nie je kryt riadiacej dosky správne zatvorený, môže to viesť k korózii a spôsobiť zahriatie spojovacích bodov na termináli, požiar alebo úraz elektrickým prúdom.
- Odpojenie musí byť začlenené do pevnej elektroinštalácie v súlade s pravidlami elektroinštalácie.
- Neťahajte za napájací kábel, aby ste odpojili jednotku. Pevne uchopte zástrčku a vytiahnite ju zo zásuvky. Ťahaním priamo za kábel ho môžete poškodiť, čo môže viesť k požiaru alebo úrazu elektrickým prúdom.
- Neupravujte dĺžku napájacieho kábla ani na napájanie jednotky nepoužívajte predlžovací kábel.
- Nezdieľajte elektrickú zásuvku s inými spotrebičmi. Nesprávne alebo nedostatočné napájanie môže spôsobiť požiar alebo úraz elektrickým prúdom.
- Udržujte zástrčku v čistote. Odstráňte prach alebo nečistoty, ktoré sa nahromadia na alebo okolo zástrčky. Špinavé zástrčky môžu spôsobiť požiar alebo úraz elektrický šok.
- Ak pripájate napájanie k pevnej elektroinštalácii, zariadenie na odpojenie všetkých pólov, ktoré má vo všetkých póloch medzery aspoň 3 mm a má zvodový prúd, ktorý môže presiahnuť 10 mA, prúdový chránič (RCD) s menovitým reziduálnym prevádzkovým prúdom nepresahujúcim 30 mA, a odpojenie musí byť začlenené do pevnej elektroinštalácie v súlade s pravidlami elektroinštalácie.

BERTE NA VEDOMIE ŠPECIFIKÁCIE POISTKY

Doska plošných spojov klimatizácie (PCB) je navrhnutá s poistkou, ktorá poskytuje nadprúdovú ochranu. Špecifikácie poistky sú vytlačené na doske plošných spojov, ako napríklad: T3,15AL/250VAC, T5AL/250VAC, T3,15A/250VAC, T5A/250VAC, T20A/250VAC, T30A/250VAC, atď.
POZNÁMKA: Pre jednotky s chladivom R32 je možné použiť iba keramickú poistku odolnú proti výbuchu.

UV-C lampa (platí pre jednotku obsahuje iba UV-C lampu)

Tento spotrebič obsahuje UV-C lampu. Pred otvorením spotrebiča si prečítajte pokyny na údržbu.

- Nepoužívajte UV-C lampy mimo spotrebiča.
- Spotrebiče, ktoré sú zjavne poškodené, sa nesmú prevádzkovať.
- Neúmyselné použitie spotrebiča alebo poškodenie krytu môže viesť k úniku nebezpečného UV-C žiarenia. UV-C žiarenie môže aj v malých dávkach poškodiť oči a pokožku.
- Pred otvorením dverí a prístupových panelov označených symbolom nebezpečenstva ULTRAFIALOVÉHO ŽIARENIA pre vykonávanie ÚDRŽBY UŽÍVATEĽOM sa odporúča odpojiť napájanie.
- UV-C lampu nie je možné čistiť, opravovať a vymieňať.
- BARIÉRY UV-C so symbolom nebezpečenstva ULTRAVIOLETOVÉHO ŽIARENIA by sa nemali odstraňovať.

⚠ VAROVANIE Toto zariadenie obsahuje UV žiarič. Nepozerajte sa na zdroj svetla. Pred akýmkoľvek čistením alebo inou údržbou musí byť spotrebič odpojený od elektrickej siete.

⚠ UPOZORNENIA PRE INŠTALÁCIU PRODUKTU

- Inštaláciu musí vykonať autorizovaný predajca alebo špecialista. Chybná inštalácia môže spôsobiť únik vody, zásah elektrickým prúdom alebo požiar.
- Inštalácia musí byť vykonaná podľa pokynov na inštaláciu.
  Nesprávna inštalácia môže spôsobiť únik vody, zásah elektrickým prúdom alebo požiar.
- Pre opravu alebo údržbu tohto zariadenia kontaktujte autorizovaného servisného technika.
  Tento spotrebič musí byť inštalovaný v súlade s národnými predpismi o elektroinštalácii.
- Na inštaláciu používajte iba priložené príslušenstvo, diely a špecifikované diely.
  Použitie neštandardných dielov môže spôsobiť únik vody, úraz elektrickým prúdom, požiar a môže spôsobiť poruchu jednotky.
- Nainštalujte jednotku na pevné miesto, ktoré unesie hmotnosť jednotky. Ak zvolené miesto neunesie hmotnosť jednotky alebo ak inštalácia nie je vykonaná správne, jednotka môže spadnúť a spôsobiť vážne zranenie a poškodenie.
- Nainštalujte drenážne potrubie podľa pokynov v tomto návode. Nesprávne odvodnenie môže spôsobiť škody na majetku.
- V prípade jednotiek, ktoré majú prídavný elektrický ohrievač, neinštalujte jednotku vo vzdialenosti menšej ako 1 meter (3 stopy) od akýchkoľvek horľavých materiálov.
- Neinštalujte jednotku na miesto, ktoré môže byť vystavené úniku horľavých plynov. Nahromadenie horľavého plynu okolo jednotky môže spôsobiť požiar.
- Nezapínajte napájanie, kým sa nedokončia všetky práce.
- Pri presúvaní alebo premiestňovaní klimatizácie sa poraďte so skúsenými servisnými technikmi o odpojení a opätovnej inštalácii jednotky.
- Prečítajte si informácie v častiach „Inštalácia vnútornej jednotky“ a „Inštalácia vonkajšej jednotky“ o podrobnostiach, ako nainštalovať spotrebič na jeho podperu.

⚠ UPOZORNENIE

- Vypnite klimatizáciu a odpojte napájanie, ak ju nebudete dlhší čas používať.
- Počas búrok zariadenie vypnite a odpojte zo siete.
- Uistite sa, že kondenzovaná voda môže z jednotky bez prekážok odtekať.
- Neobsluhujte klimatizáciu mokrými rukami. Môže to spôsobiť elektrický šok.
- Nepoužívajte zariadenie na iné účely, než na ktoré je určené.
- Nechádzajte na vonkajšej jednotke ani na ňu neumiestňujte predmety.
- Nedovoľte, aby klimatizácia fungovala dlhší čas s otvorenými dverami alebo oknami, alebo ak je vlhkosť veľmi vysoká.

UPOZORNENIA NA ČISTENIE A ÚDRŽBU

- Pred čistením zariadenie vypnite a odpojte napájanie. Ak tak neurobíte, môže dôjsť k úrazu elektrickým prúdom.
- Nečistite klimatizáciu nadmerným množstvom vody.
- Nečistite klimatizáciu horľavými čistiacimi prostriedkami. Horľavé čistiace prostriedky môžu spôsobiť požiar alebo deformáciu.

Poznámka o fluórovaných plynoch

- Táto klimatizačná jednotka obsahuje fluórované skleníkové plyny. Pre konkrétne informácie o type plynu a jeho množstve si pozrite príslušný štítok na jednotke alebo „Užívateľskú príručku - Technický list produktu“ v balení vonkajšej jednotky. (iba produkty Európskej únie).
- Inštaláciu, servis, údržbu a opravy tohto zariadenia musí vykonávať certifikovaný technik.
- Demontáž a recykláciu produktu musí vykonať certifikovaný technik.
- Pre zariadenia, ktoré obsahujú fluórované skleníkové plyny v množstvách 5 ton ekvivalentu CO2 alebo viac, ale menej ako 50 ton ekvivalentu CO2: Ak má systém nainštalovaný systém detekcie únikov, musí sa kontrolovať tesnosť aspoň každých 24 mesiacov. .
- Pri kontrole tesnosti jednotky sa dôrazne odporúča riadne viesť záznamy o všetkých kontrolách.

⚠ VAROVANIE PRE POUŽÍVANIE CHLADIVA R32

(Platí len pre jednotky používajúce chladivo R32)

- Ak sa používa horľavé chladivo, spotrebič sa musí skladovať na dobre vetranom mieste, kde veľkosť miestnosti zodpovedá ploche miestnosti špecifickej pre prevádzku.
- Spotrebič musí byť inštalovaný, prevádzkovaný a skladovaný v miestnosti s podlahovou plochou väčšou ako 4 m^2.
- Opakovane použiteľné mechanické konektory a rozšírené spoje nie sú v interiéri povolené.
- Pri opakovanom použití mechanických konektorov v interiéri sa musia obnoviť tesniace časti.
- Pri opakovanom používaní rozšírených spojov v interiéri sa rozšírená časť musí obnoviť.
- Mechanické konektory používané v interiéri musia spĺňať normu ISO 14903.
- Nepoužívajte iné prostriedky na urýchlenie procesu rozmrazovania alebo na čistenie, ako tie, ktoré odporúča výrobca.
- Spotrebič sa musí skladovať v miestnosti bez nepretržitého zapaľovania zdroje (napríklad: otvorený oheň, zapnutý plynový spotrebič alebo zapnutý elektrický ohrievač).
- Neprepichujte ani nespaľujte.
- Uvedomte si, že chladivá nemusia obsahovať zápach.

Špecifikácia

Model produktu	xxxxxxxxx	xxxxxxxxx	xxxxxxxxx
Zdroj energie	xxxxxxx		
Chladiaci výkon	xxxxxx	xxxxx	xxxxxx
Kapacita vykurovania	xxxxx	xxxx	xxxxxx
Menovitý prúd	xxxx	xxxx	xxxx
Menovitý príkon	xxxx	xxxx	xxxx
Vlhkosť trieda odolnosti	IPX4		

此参数表格仅供参考，可以根据客户实际需要增加或者减少参数内容，参数按机型实际信息进行填写

注意：此表格不适用北美机型。

Pred začatím práce si ju skontrolujte

POZNÁMKA: Prevádzková teplota

Keď sa vaša klimatizácia používa mimo nasledujúcich teplotných rozsahov, môžu sa aktivovať určité bezpečnostné ochranné funkcie a spôsobiť deaktiváciu jednotky.

Typ deleného meniča

	Režim CHLADNÉ	Režim KÚRENIE	Režim SUCHÉ
Teplota miestnosti.	16°C~32°C (60°F~90°F)	0°C~30°C (32°F~86°F)	10°C~32°C (50°F~90°F)
Vonkajšia teplota.	0°C~50°C (32°F~122°F)	-15°C~24°C (5°F~75°F)	0°C~50°C (32°F~122°F)
	-15°C~50°C (5°F~122°F) Pre modely s nízkou teplotou. chladiacich systémov.		
	0°C~52°C (32°F~126°F) Pre špeciálne tropické modely	-15°C~24°C (5°F~75°F)	0°C~52°C (32°F~126°F) Pre špeciálne tropické modely

PRE VONKAJŠIE JEDNOTKY S POMOCNÝM ELEKTRICKÝM OHRIEVAČOM
Keď je vonkajšia teplota nižšia ako 0°C (32°F), dôrazne odporúčame ponechať jednotku stále pripojenú k elektrickej sieti, aby sa zabezpečil plynulý nepretržitý výkon.

Typ s pevnou rýchlosťou

	Režim CHLADNÉ	Režim KÚRENIE	Režim SUCHÉ
Teplota miestnosti.	16°C~32°C (60°F~90°F)	0°C~30°C (32°F~86°F)	10°C~32°C (50°F~90°F)
Vonkajšia teplota.	18°C~43°C (64°F~109°F)	-7°C~24°C (19°F~75°F)	11°C~43°C (52°F~109°F)
	-7°C~43°C (19°F~109°F) Pre modely s nízkoteplotným chladiacim systémom		18°C~43°C (64°F~109°F)
	18°C~52°C (64°F~126°F) Pre špeciálne tropické modely	-7°C~24°C (19°F~75°F)	18°C~52°C (64°F~126°F) Pre špeciálne tropické modely

POZNÁMKA: Relatívna vlhkosť v miestnosti menej ako 80%. Ak klimatizačné zariadenie pracuje nad túto hodnotu, na povrchu klimatizačného zariadenia sa môže vytvárať kondenzácia. Prosím, nastavte žalúzie vertikálneho prúdenia vzduchu do maximálneho uhla (vertikálne k podlahe) a nastavte režim ventilátora HIGH.

Spoznajte svoju klimatizáciu

POZNÁMKA

- Rôzne modely majú odlišný predný panel a okno displeja. Nie všetky indikátory popísané nižšie sú dostupné pre vami zakúpenú klimatizáciu. Prosím, skontrolujte vnútorné okno zakúpenej jednotky.
- Táto príručka používa ilustrácie na poskytnutie vysvetlení. Vaša vnútorná jednotka môže mať v skutočnosti trochu iný tvar. Prevažuje skutočný tvar.

Displej vnútornej jednotky

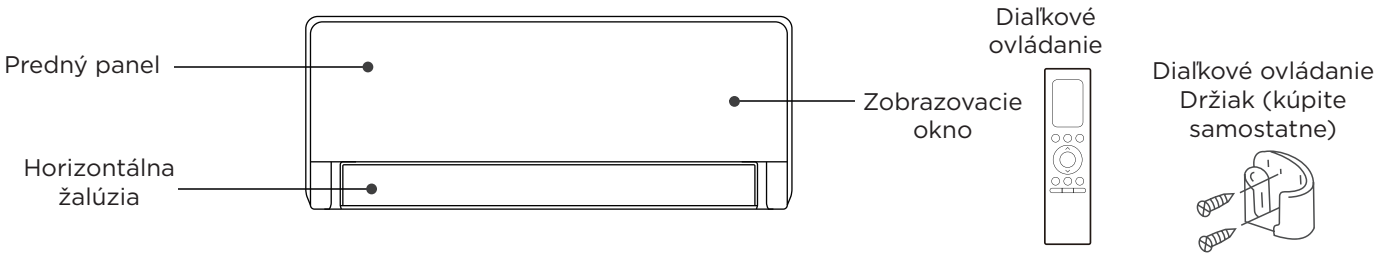

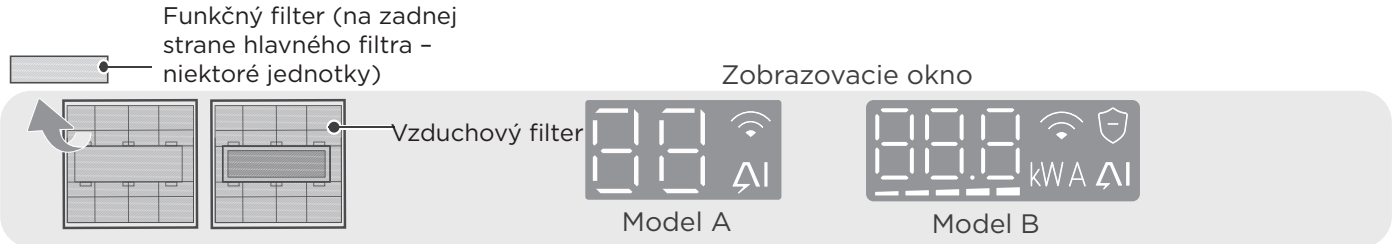

Zobrazovací kód	Význam kódu zobrazenia
88 888.8 kW A	• Zobrazuje teplotu, prevádzkové funkcie a chybové kódy. • Pri niektorých jednotkách sa po aktivácii funkcie GEAR v okne displeja na 15 sekúnd zobrazí a bliká cieľová hodnota výkonu (kW), aktuálna hodnota (A) alebo úrovne prevodového stupňa (Lx). Úrovne prevodového stupňa sa zobrazujú takto: Prevod L1 (–), Prevod L2 (––), Prevod L3 (–––), Prevod L4 (––––), Prevod L5 (–––––).
	• Keď je zapnutá funkcia Air magic (niektoré jednotky).
AI	• Keď je zapnutá funkcia EKOMASTER.
	• Keď je aktivovaná funkcia bezdrôtového ovládania (niektoré jednotky).
01 (na 3 sekundy, keď)	• Je nastavený časovač zapnutia (ak je jednotka vypnutá, 01 zostane zapnutá, keď je nastavený časovač zapnutia). • Je zapnutá funkcia Vzduchová mágia, UV lampa, hojdačky, Záblesk tepla (chladu), Vetrík preč alebo Tichá.
0F (na 3 sekundy, keď)	• Je nastavený časovač vypnutia. • Funkcia Vzduchová mágia, UV lampa, hojdačky, Záblesk tepla (chladu), Vetrík preč alebo Tichá je vypnutá.
CL	• Keď je zapnutá funkcia Aktívne čistenie.
dF	• Pri odmrazovaní (pre chladiace a vykurovacie jednotky).
FP	• Keď je zapnutá funkcia vykurovania 8˚C (46˚F) (pre chladiace a vykurovacie jednotky).

Ak chcete ďalej optimalizovať výkon vašej jednotky, postupujte takto:

- Dvere a okná majte zatvorené.
- Obmedzte spotrebu energie pomocou funkcií ČASOVAČ ZAPNUTÝ a ČASOVAČ VYPNUTÝ.
- Neblokujte vstupy alebo výstupy vzduchu.
- Pravidelne kontrolujte a čistite vzduchové filtre.

Viac funkcií

POZNÁMKA

Nie všetky funkcie sú dostupné pre klimatizáciu, ktorú ste si zakúpili. Prosím, skontrolujte vnútorný displej a diaľkové ovládanie vašej jednotky.

- **Automatický reštart**
  Ak jednotka stratí napájanie, po obnovení napájania sa automaticky reštartuje s predchádzajúcimi nastaveniami.

- **Funkcia vzdušnej mágie (niektoré jednotky)**
  Generátor iónov je pod napätím a pomôže vyčistiť vzduch v miestnosti.

- **Funkcia aktívneho čistenia (niektoré jednotky)**

-- Technológia aktívneho čistenia zmýva prach, keď sa prilepí na výmenník tepla automatickým zmrazením a následným rýchlym rozmrazením námrazy. Zaznie zvuk „pi-pi“.
Prevádzka aktívneho čistenia sa používa na výrobu väčšieho množstva kondenzovanej vody na zlepšenie čistiaceho účinku a studený vzduch bude vyfukovaný von. Po vyčistení vnútorné veterné koleso pokračuje v prevádzke horúcim vzduchom, aby sa výparník vyfúkal, čím sa udržiava jeho vnútro čisté.
-- Keď je táto funkcia zapnutá, na displeji vnútornej jednotky sa zobrazí „CL“, po 20 až 45 minútach sa jednotka automaticky vypne a zruší funkciu Active Clean.

- **Pamäť uhla žalúzie**
  Po zapnutí jednotky sa žalúzia automaticky vráti do pôvodného uhla.

- **Funkcia EKOMASTER**
  V režime chladenia/vykurovania sa rýchlosť ventilátora zmení na Auto, nastavená teplota zostane nezmenená, čo prináša príjemnejšie pocity a úsporu energie a znižuje kolísanie teploty.

- **Detekcia úniku chladiva**
  Vnútorná jednotka automaticky zobrazí „EL0C“, keď zistí únik chladiva.

- **Funkcia záblesk chladu**
  Technológia záblesk chladu dokáže veľmi rýchlo ochladiť celú miestnosť. To sa dosiahne produkciou veľkého objemu vzduchu a vysokého prietoku vzduchu.

- **Funkcia záblesk tepla** (pre chladiace a vykurovacie jednotky)
  Podobne rýchle a silné prúdenie ohriateho vzduchu dokáže za krátky čas vykúriť celú miestnosť.

- **Bezdrôtové ovládanie (niektoré jednotky)**
  Bezdrôtové ovládanie umožňuje ovládať klimatizáciu pomocou mobilného telefónu a bezdrôtového pripojenia.

  Pre prístup k zariadeniu USB, výmenu, operácie údržby musí vykonávať odborný personál.

- **Operácia Vetrík preč**

-- Stlačením tlačidla Vánok preč na diaľkovom ovládači aktivujete priame fúkanie vzduchu na telo.
-- Pri prevádzke Vánok preč systém automaticky nastaví uhly žalúzií a rýchlosť ventilátora. Rýchlosť ventilátora si môžete zvoliť aj pomocou diaľkového ovládača.
-- Táto funkcia je dostupná len v režime Chladný, suchý alebo ventilátor.

- **Prevádzka spánku**
  Funkcia SLEEP sa používa na zníženie spotreby energie počas spánku.
  Keď je aktivovaná funkcia spánku, klimatizácia inteligentne upraví teplotu a rýchlosť ventilátora, aby zabezpečila pohodlnejšie prostredie na spánok. V režime spánku môžete ľubovoľne nastaviť rýchlosť ventilátora a uhol prúdenia vzduchu. Funkcia spánku sa automaticky ukončí po 9 hodinách chodu.
  Poznámka:
  -- Funkcia spánku nie je dostupná v režime ventilátora a sušenia.
  -- Pri niektorých modeloch s funkciou bezdrôtového ovládania je možné pomocou aplikácie nastaviť čas prevádzky spánku a svetlo spánku.

- **Funkcia inteligentnej regulácie vlhkosti (niektoré jednotky)**
  V režime chladenia sa po aktivácii tejto funkcie zmení rýchlosť ventilátora na Auto, nastavená teplota zostane nezmenená a systém môže regulovať vlhkosť v miestnosti, aby sa zabezpečilo, že nebude príliš suchá alebo príliš vlhká pri zachovaní príjemnej teploty.
  Túto funkciu je možné aktivovať iba diaľkovým ovládačom alebo ovládačom APP.

Manuálne ovládanie (bez diaľkového ovládača)

⚠ **POZOR:** Na použitie produktu

Manuálne tlačidlo je určené len na testovacie účely a núdzovú prevádzku. Prosím, nepoužívajte túto funkciu, pokiaľ diaľkový ovládač nestratíte a je to absolútne nevyhnutné. Ak chcete obnoviť normálnu prevádzku, aktivujte jednotku pomocou diaľkového ovládača. Pred manuálnou prevádzkou musí byť jednotka vypnutá.

Ak chcete jednotku ovládať manuálne:

- Stlačte tlačidlá na oboch stranách panela a potom panel zdvihnite, kým nezacvakne.
- Nájdite tlačidlo **RUČNÉ OVLÁDANIE** na pravej strane elektrickej ovládacej skrinky.
- Jedným stlačením tlačidla **RUČNÉ OVLÁDANIE** aktivujete NÚTENÝ AUTO režim.
- Opätovným stlačením tlačidla **RUČNÉ OVLÁDANIE** aktivujete režim NÚTENÉ CHLADENIE.
- Stlačením tlačidla **RUČNÉ OVLÁDANIE** tretíkrát jednotku vypnete.
- Zatvorte predný panel.

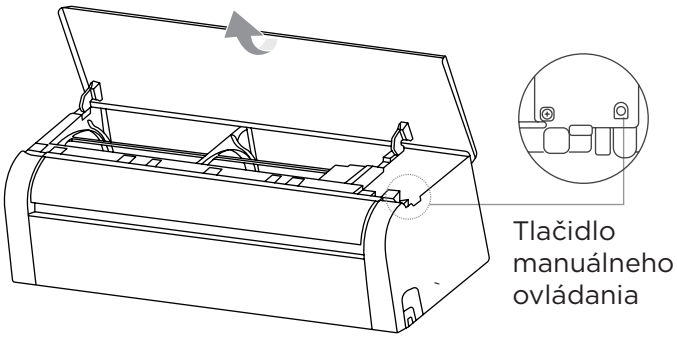

Nastavenie uhla prúdenia vzduchu

POZNÁMKA: Nastavenie a zníženie prietoku vzduchu (diaľkové ovládanie)

Keď je jednotka zapnutá, pomocou tlačidla HOJDAČKA na diaľkovom ovládači nastavte smer (hore a dole) prúdenia vzduchu. Prosím, podrobnosti nájdete v prevádzkovom návode diaľkového ovládania.

Poznámka k uhlom lamiel

- Nenastavujte žalúzie príliš vertikálne pod uhlom na dlhú dobu Pri používaní režimu CHLADNÉ alebo SUCHÉ. Na lamele žalúzie by došlo ku kondenzácii vody, ktorá kvapká na vašu podlahu alebo nábytok.

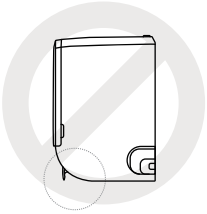

- Nastavenie žalúzie pod príliš malým uhlom pri používaní režimu CHLADENIE alebo KÚRENIE môže znížiť výkon klimatizácie v dôsledku obmedzeného prúdenia vzduchu.

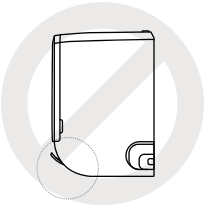

- Podľa požiadaviek príslušných noriem. Prosím, nastavte lamelu na maximálny uhol prúdenia vzduchu pri teste vykurovacieho výkonu.

POZNÁMKA

Nehýbte žalúziou ručne. Jednotku môžete vypnúť a na niekoľko sekúnd odpojiť od siete, aby ste ju reštartovali. Keď to skúsite, žalúzia sa resetuje.

Nastavenie prietoku vzduchu vľavo a vpravo (manuálna prevádzka)

Ľavý a pravý prúd vzduchu je potrebné nastaviť manuálne.
Uchopte tyč deflektora (pozri obr. B) a ručne ju nastavte do preferovaného smeru.
U niektorých jednotiek je možné ľavý a pravý prúd vzduchu nastaviť pomocou diaľkového ovládača.
Prosím, pozrite si návod k diaľkovému ovládaču.

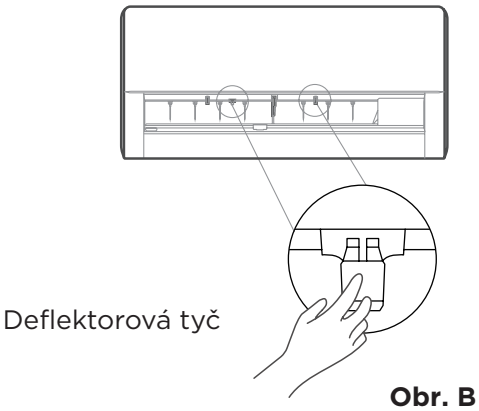

Obr. B

UPOZORNENIE

Nevkladajte prsty do ventilátora a sacej strany jednotky ani do ich blízkosti. Vysokorýchlostný ventilátor vo vnútri jednotky môže spôsobiť zranenie.

Starostlivosť a údržba

⚠ UPOZORNENIE

- Zanesená AC by poškodila účinnosť chladenia vašej jednotky a vaše zdravie. Nezabudnite vyčistiť filter každé dva týždne.
- Pred čistením alebo údržbou vždy **VYPNITE** svoj AC systém a odpojte jeho napájanie.
- **Nedotýkajte** sa filtra na osvieženie vzduchu (plazmového) aspoň 10 minút po vypnutí jednotky.
- Na čistenie jednotky používajte iba mäkkú suchú handričku. Ak je jednotka obzvlášť znečistená, môžete ju utrieť handričkou namočenou v teplej vode.
- Na čistenie jednotky nepoužívajte chemikálie ani chemicky ošetrené handričky
- Na čistenie jednotky nepoužívajte benzén, riedidlo, leštiaci prášok ani iné rozpúšťadlá. Môžu spôsobiť prasknutie alebo deformáciu plastového povrchu.
- Na čistenie predného panela nepoužívajte vodu teplejšiu ako 40°C (104°F). To môže spôsobiť deformáciu panelu alebo zmenu farby.

Čistenie vašej vnútornej jednotky, vzduchového filtra

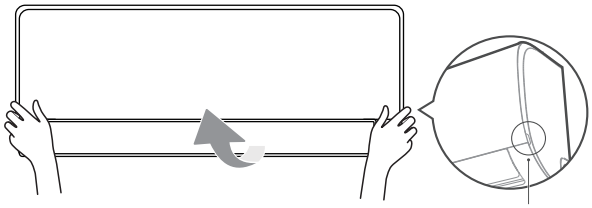

Uchopte sponu a zdvihnite

Krok 1:

Zdvihnite predný panel vnútornej jednotky.

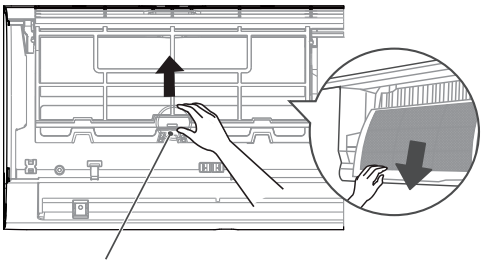

Filtrovať karty

Krok 2:

Najprv stlačte jazýček na konci filtra, aby ste uvoľnili sponu, zdvihnite ho a potom potiahnite smerom k sebe.

(predná strana) (späť)

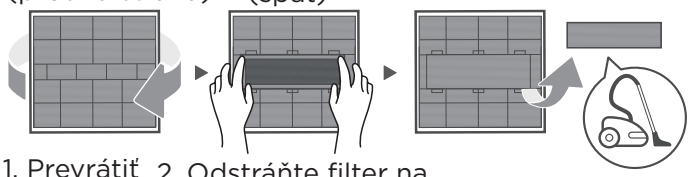

1. Prevrátiť dozadu
2. Odstráňte filter na osvieženie vzduchu (niektoré jednotky)
3. Vyčistite ho vysávačom

Krok 3:

Ak má váš filter malý filter na osvieženie vzduchu, odoberte ho z väčšieho filtra. Vyčistite tento filter na osvieženie vzduchu ručným vysávačom.

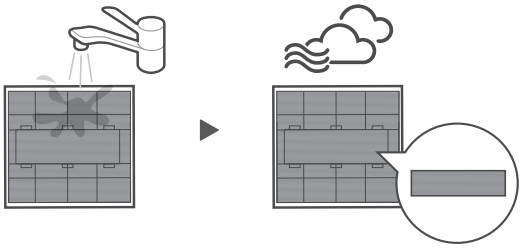

Nezabudnite ma nainštalovať späť

Krok 4 :

Vyčistite veľký vzduchový filter teplou mydlovou vodou. Uistite sa, že používate jemný čistiaci prostriedok. Opláchnite filter čerstvou vodou a potom vytraste prebytočnú vodu. Vysušte ho na chladnom a suchom mieste a nevystavujte ho priamemu slnečnému žiareniu.

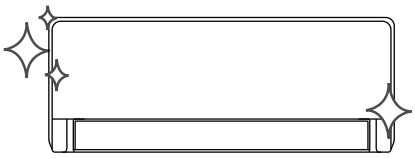

Krok 5:

Keď je filter na osvieženie vzduchu suchý, znovu ho nasaďte na väčší filter a potom ho zasuňte späť do vnútornej jednotky. Nakoniec zatvorte predný panel vnútornej jednotky.

⚠ UPOZORNENIE

- Pred výmenou filtra alebo čistením vypnite jednotku a odpojte jej napájanie.
- Pri vyberaní filtra sa nedotýkajte kovových častí v jednotke. Ostré kovové hrany vás môžu porezať.
- Na čistenie vnútra vnútornej jednotky nepoužívajte vodu. Môže to zničiť izoláciu a spôsobiť úraz elektrickým prúdom.
- Pri sušení nevystavujte filter priamemu slnečnému žiareniu. To môže zmenšiť filter.
- Akúkoľvek údržbu a čistenie vonkajšej jednotky by mal vykonávať autorizovaný predajca alebo licencovaný servis.
- Akékoľvek opravy jednotky by mal vykonávať autorizovaný predajca alebo licencovaný poskytovateľ servisu.

Údržba vášho AC.

Údržba – dlhé obdobia nepoužívania

Ak plánujete nepoužívať klimatizáciu dlhší čas, postupujte takto:

Vyčistite všetky filtre

Zapnite funkciu FAN, kým jednotka úplne nevyschne

Vypnite jednotku a odpojte napájanie

Vyberte batérie z diaľkového ovládača

Údržba – Predsezónna kontrola

Po dlhšom období nepoužívania alebo pred obdobiami častého používania vykonajte nasledovné:

Skontrolujte, či nie sú poškodené vodiče

Vyčistite všetky filtre

Skontrolujte tesnosť

Uistite sa, že nič neblokuje všetky vstupy a výstupy vzduchu

Vymeňte batérie

Riešenie problémov

⚠ UPOZORNENIE

Ak nastane niektorá z nasledujúcich situácií, okamžite vypnite zariadenie!

- Drôt je poškodený alebo abnormálne teplý
- Cítite horiaci zápach
- Jednotka vydáva hlasné alebo neobvyklé zvuky
- Vyhorela napájacia poistka alebo sa často vypína istič
- Voda alebo iné predmety spadnú do jednotky alebo z nej vypadnú

NEPOKÚŠAJTE SA ICH OPRAVIŤ SAMI! OKAMŽITE KONTAKTUJTE AUTORIZOVANÉHO POSKYTOVATEĽA SLUŽIEB.

Spoločné problémy

Nasledujúce problémy nie sú poruchou a vo väčšine prípadov si nevyžadujú opravu.

Vydanie	Možné príčiny
Jednotka sa nezapne keď stlačení tlačidla ON/OFF	Jednotka má funkciu 3-minútovej ochrany, ktorá zabraňuje preťaženiu jednotky. Jednotku nie je možné reštartovať do troch minút po vypnutí.
Jednotka sa zmení z režimu CHLADENIE/ VYKUROVANIE na režim VENTILÁTOR	Jednotka môže zmeniť svoje nastavenie, aby sa zabránilo tvorbe námrazy na jednotke. Po zvýšení teploty začne jednotka opäť pracovať v predtým zvolenom režime. Bola dosiahnutá nastavená teplota, vtedy jednotka vypne kompresor. Jednotka bude pokračovať v prevádzke, keď sa teplota opäť zmení.
Vnútorná jednotka vydáva bielu hmlu	Vo vlhkých oblastiach môže veľký teplotný rozdiel medzi vzduchom v miestnosti a klimatizovaným vzduchom spôsobiť bielu hmlu.
Vnútorné aj vonkajšie jednotky vyžarujú bielu hmlu	Keď sa jednotka po odmrazení znovu spustí v režime KÚRENIE, môže sa uvoľňovať biela hmla v dôsledku vlhkosti vznikajúcej pri odmrazovaní.
Vnútorná jednotka vydáva zvuky	Keď sa žalúzia vráti do pôvodnej polohy, môže sa objaviť zvuk prúdiaceho vzduchu. Po spustení jednotky v režime KÚRENIE sa môže objaviť škrípanie v dôsledku rozťahovania a zmršťovania plastových častí jednotky.
Vnútorná aj vonkajšia jednotka vydávajú zvuky	Nízky syčivý zvuk počas prevádzky: Je to normálne a je to spôsobené prúdením chladiaceho plynu cez vnútorné aj vonkajšie jednotky.
	Slabý syčivý zvuk, keď sa systém spustí, práve prestal pracovať alebo sa rozmrazuje: Tento zvuk je normálny a je spôsobený zastavením alebo zmenou smeru prúdenia chladiaceho plynu.
	Piskľavý zvuk: Bežné rozťahovanie a zmršťovanie plastových a kovových častí spôsobené zmenami teploty počas prevádzky môže spôsobiť vŕzganie.

Vydanie	Možné príčiny
Vonkajšia jednotka vydáva zvuky	Jednotka bude vydávať rôzne zvuky podľa aktuálneho prevádzkového režimu.
Prach vychádza buď z vnútornej alebo vonkajšej jednotky	Počas dlhšieho nepoužívania sa môže na jednotke hromadiť prach, ktorý sa bude uvoľňovať pri zapnutí jednotky. Tento jav možno zmierniť zakrytím jednotky počas dlhších období nečinnosti.
Jednotka vydáva nepríjemný zápach	Jednotka môže absorbovať pachy z prostredia (ako je nábytok, varenie, cigarety atď.), ktoré sa budú uvoľňovať počas prevádzky.
	Filtre jednotky sú plesnivé a mali by sa vyčistiť.
Ventilátor vonkajšej jednotky nefunguje	Počas prevádzky sa rýchlosť ventilátora reguluje, aby sa optimalizovala prevádzka produktu.
Prevádzka je nepravidelná, nepredvídateľná alebo jednotka nereaguje	Rušenie z veží mobilných telefónov a diaľkových zosilňovačov môže spôsobiť poruchu jednotky. V tomto prípade vyskúšajte nasledovné: • Odpojte napájanie a potom ho znova pripojte. • Na obnovenie prevádzky stlačte tlačidlo ZAPNUTÉ/VYPNUTÉ na diaľkovom ovládači.

POZNÁMKA: Ak problém pretrváva, kontaktujte miestneho predajcu alebo najbližšie zákaznícke centrum. Poskytnite im podrobný popis poruchy jednotky, ako aj číslo vášho modelu.

⚠ UPOZORNENIE

Prosím, skontrolujte nasledujúce body predtým, ako kontaktujete opravárenskú spoločnosť, keď dôjde k problémom. Niektoré situácie nebudú vyžadovať opravy.

Problém	Možné príčiny	Riešenie
Slabý výkon chladenia	Nastavenie teploty môže byť vyššie ako okolitá izbová teplota	Znížte nastavenie teploty
	Výmenník tepla na vnútornej alebo vonkajšej jednotke je znečistený	Obráťte sa na autorizované servisné stredisko, aby vyčistilo dotknutý výmenník tepla
	Vzduchový filter je znečistený	Vyberte filter a vyčistite ho podľa pokynov
	Vstup alebo výstup vzduchu oboch jednotiek je zablokovaný	Vypnite jednotku, odstráňte prekážku a znova ju zapnite
	Dvere a okná sú otvorené	Počas prevádzky jednotky sa uistite, že sú všetky dvere a okná zatvorené
	Slnečné žiarenie vytvára nadmerné teplo	Zatvorte okná a závesy v období vysokej horúčavy alebo jasného slnečného žiarenia
	Príliš veľa zdrojov tepla v miestnosti (ľudia, počítače, elektronika atď.)	Znížte množstvo zdrojov tepla
	Málo chladiva v dôsledku úniku alebo dlhodobého používania	Obráťte sa na autorizované servisné stredisko.
	Aktivovaná funkcia TICHÚŤ (voliteľná funkcia)	Funkcia TICHÚŤ môže znížiť výkon produktu znížením prevádzkovej frekvencie. Vypnite funkciu TICHÚŤ.

Problém	Možné príčiny	Riešenie
Jednotka nefunguje	Výpadok napájania	Počkajte na obnovenie napájania
	Napájanie je vypnuté	Zapnite napájanie
	Poistka je vypálená	Ak chcete poistku vymeniť, kontaktujte autorizované servisné stredisko
	Batérie diaľkového ovládania sú ead	Vymeňte batérie
	Aktivovala sa 3-minútová ochrana jednotky	Po reštartovaní jednotky počkajte tri minúty
	Časovač je aktivovaný	Vypnite časovač
Jednotka sa často spúšťa a zastavuje	V systéme je príliš veľa alebo príliš málo chladiva	Obráťte sa na autorizované servisné stredisko
	Do systému sa dostal nestlačiteľný plyn alebo vlhkosť.	Obráťte sa na autorizované servisné stredisko
	Kompresor je pokazený	Obráťte sa na autorizované servisné stredisko
	Napätie je príliš vysoké alebo príliš nízke	Obráťte sa na autorizované servisné stredisko a nainštalujte manostat na reguláciu napätia
Slabé kúrenie výkon	Vonkajšia teplota je extrémne nízka	Použite prídavné vykurovacie zariadenie
	Cez dvere a okná vstupuje studený vzduch	Uistite sa, že všetky dvere a okná sú počas používania zatvorené
	Málo chladiva v dôsledku úniku alebo dlhodobého používania	Skontrolujte, či nedochádza k únikom, kontaktujte autorizované servisné stredisko
Kontrolky naďalej blikajú	Jednotka môže zastaviť prevádzku alebo pokračovať v bezpečnej prevádzke. Ak kontrolky naďalej blikajú alebo sa zobrazujú chybové kódy, počkajte približne 10 minút. Problém sa môže vyriešiť sám. Ak nie, odpojte napájanie a potom ho znova pripojte. Zapnite jednotku. Ak problém pretrváva, odpojte napájanie a obráťte sa na najbližšie zákaznícke centrum.	
Na displeji vnútornej jednotky sa zobrazí chybový kód a začína nasledujúcimi písmenami: • E(x), P(x), F(x) • EH(xx), EL(xx), EC(xx) • PH(xx), PL(xx), PC(xx)		

POZNÁMKA: Ak problém pretrváva aj po vykonaní vyššie uvedených kontrol a diagnostiky, okamžite zariadenie vypnite a kontaktujte autorizované servisné stredisko.

Začnime s inštaláciou vášho AC

Skontrolujte príslušenstvo

Klimatizačný systém sa dodáva s nasledujúcim príslušenstvom. Na inštaláciu klimatizácie použite všetky montážne diely a príslušenstvo. Nesprávna inštalácia môže mať za následok únik vody, úraz elektrickým prúdom a požiar alebo môže spôsobiť poruchu zariadenia. Položky, ktoré nie sú súčasťou klimatizácie, je potrebné zakúpiť samostatne.

Názov príslušenstva	Množstvo (ks)	Tvar	Názov príslušenstva	Množstvo (ks)	Tvar
manuál	1-3		Diaľkový ovládač	1	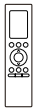
Odtokový kĺb (pre chladiace a vykurovacie modely)	1		Batéria	2	
Tesnenie (pre chladiace a vykurovacie modely)	1		Držiak diaľkového ovládača (kúpiť samostatne)	1	
Montážna doska	1		Upevňovacia skrutka pre držiak diaľkového ovládača (zakúpiť samostatne)	2	
Kotva	5~8 (v závislosti od modelov)		**Malý filter** (Musí byť nainštalovaný na zadnú stranu hlavného vzduchového filtra autorizovaným technikom počas inštalácie stroja)	1~2 (v závislosti od modelov)	
Upevňovacia skrutka montážnej dosky	5~8 (v závislosti od modelov)				
Medená matica (pre niektoré jednotky) (Používa sa na pripojenie spojovacích potrubí medzi vnútornými a vonkajšími jednotkami.)	2		**Svorka kábla** (Len pre niektoré jednotky) Počas zapojenia na mieste, ak si vyberiete vonkajšie napájanie a priemer vodiča sa zmenší, je potrebné použiť túto káblovú svorku, ktorá nahradí káblovú svorku už nainštalovanú v káblovej skrinke, aby sa vodič pevne zovrel.	1	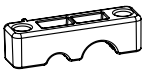

Meno	Tvar		Množstvo (PC)
Zostava spojovacieho potrubia	Tekutá strana	Φ6,35(1/4 palca)	Diely, ktoré si musíte zakúpiť samostatne. Poraďte sa s predajcom o správnej veľkosti potrubia jednotky, ktorú ste si kúpili.
		Φ9,52(3/8 palca)	
	Plynová strana	Φ9,52(3/8 palca)	
		Φ12,7(1/2 palca)	
		Φ16(5/8 palca)	
		Φ19(3/4 palca)	
Magnetický krúžok a opasok (Ak je dodané, prosím, pozrite sa na schému zapojenia na inštaláciu na spojovacom káble.)	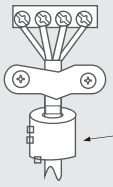	Prevlečte pás cez otvor magnetického krúžku, aby ste ho pripevnili na kábel	Líši sa podľa modelu

Prehľad inštalácie

POZNÁMKA K ILUSTRÁCIÁM:
Táto príručka používa ilustrácie na poskytnutie vysvetlení. Vaša vnútorná jednotka môže mať v skutočnosti trochu iný tvar. Prevažuje skutočný tvar.

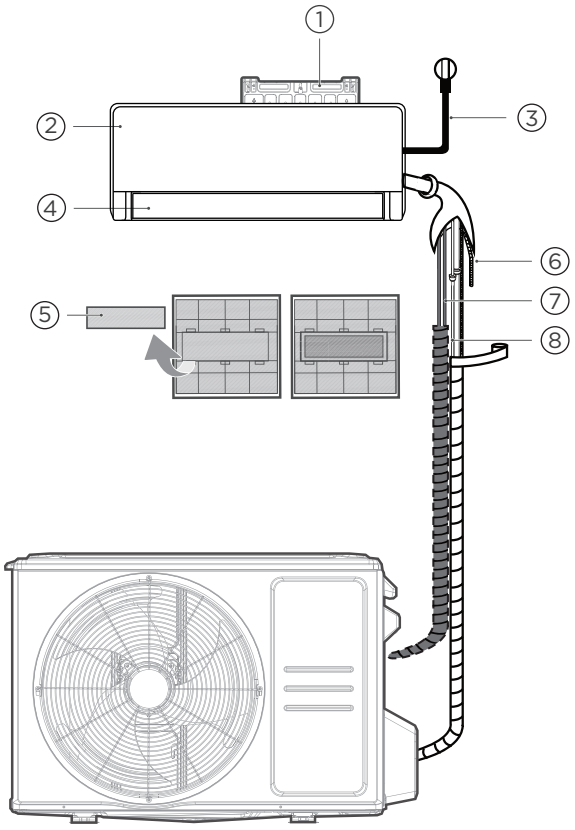

Modely vnútorných napájacích zdrojov

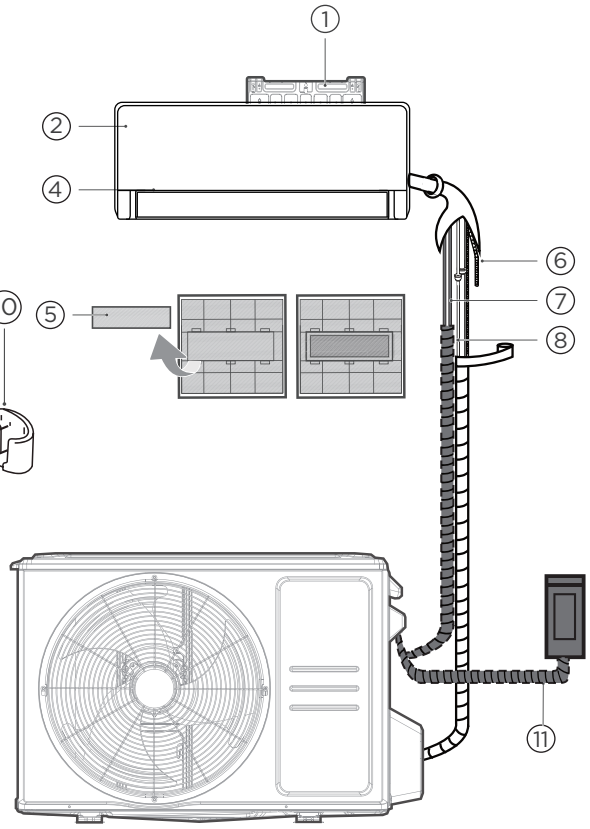

Modely vonkajších zdrojov napájania

① Montážna doska na stenu
② Predný panel
③ Napájací kábel (niektoré jednotky)
④ Žalúzia
⑤ Funkčný filter (na zadnej strane hlavného filtra – niektoré jednotky)
⑥ Drenážne potrubie
⑦ Signálny kábel
⑧ Chladiace potrubie
⑨ Diaľkový ovládač
⑩ Držiak diaľkového ovládača (niektoré jednotky)
⑪ Napájací kábel vonkajšej jednotky (niektoré jednotky)

Bolo by perfektné, keby ste mali tieto nástroje

Rukavice

Skrutkovač a kľúč

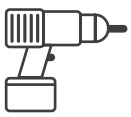
Príklepová vŕtačka

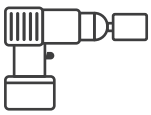
Jadrový vrták

Okuliare a masky

Vinylová páska

Zhrnutie inštalácie - Vnútorná jednotka

1

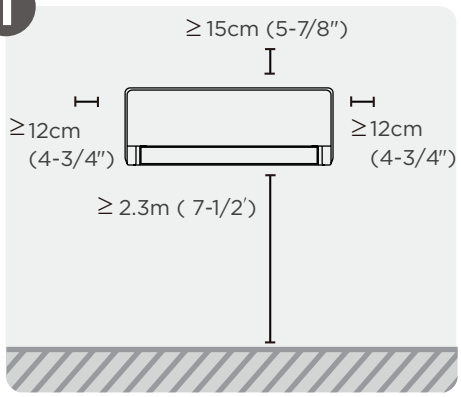

Vyberte miesto inštalácie

2

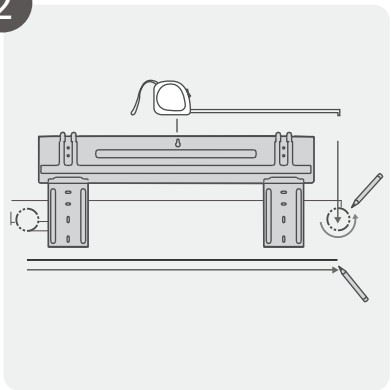

Pripevnite montážnu dosku

3

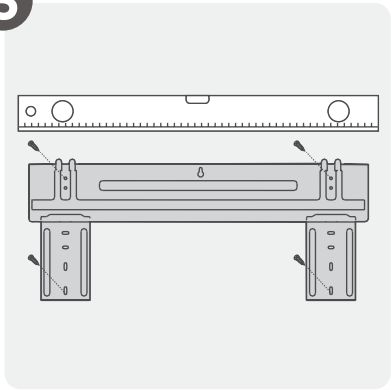

Určite polohu otvoru v stene

4

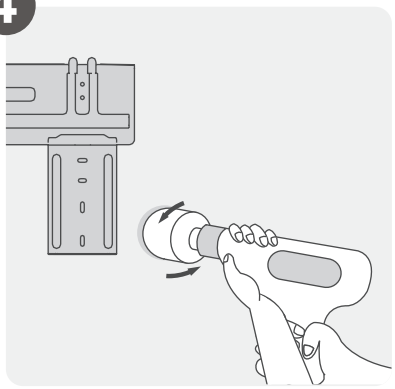

Vyvŕtajte otvor do steny

5

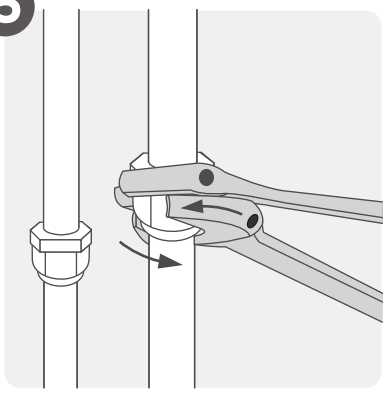

Pripojte potrubie

6

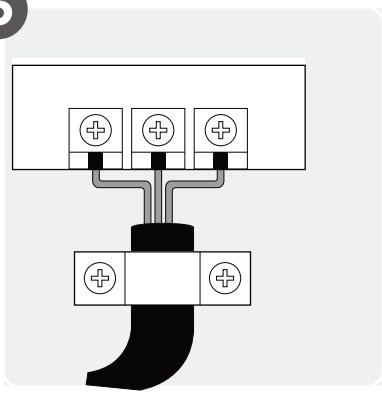

Pripojte kabeláž (neplatí pre niektoré miesta v Severnej Amerike)

7

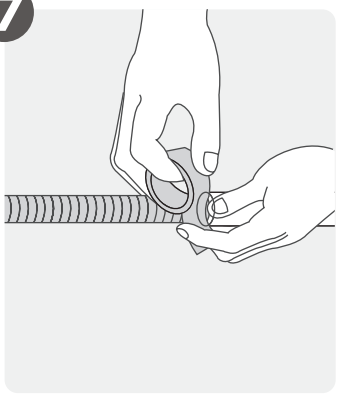

Pripravte vypúšťaciu hadicu

8

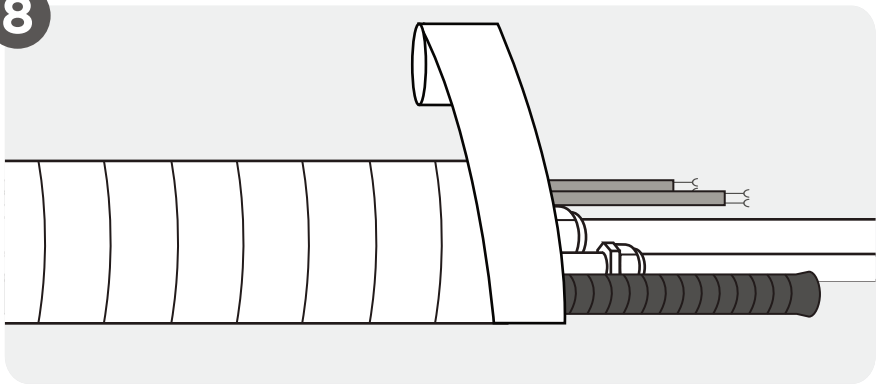

Omotajte potrubie a kábel (neplatí pre niektoré miesta v Severnej Amerike)

9

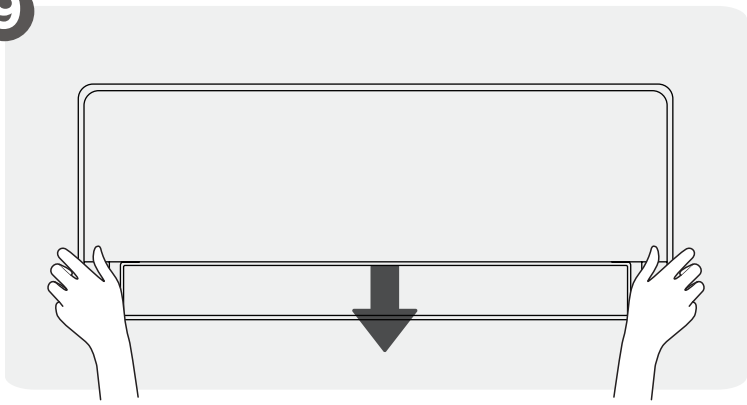

Montáž vnútornej jednotky

Nainštalujte si vnútornú jednotku

1 Vyberte miesto inštalácie

NOTE: PRED INŠTALÁCIOU

Pred inštaláciou vnútornej jednotky si pozrite štítok na krabici výrobku a uistite sa, že číslo modelu vnútornej jednotky sa zhoduje s číslom modelu vonkajšej jednotky.

Nižšie sú uvedené normy, ktoré vám pomôžu vybrať vhodné umiestnenie jednotky.

Správne miesta inštalácie spĺňajú nasledujúce normy:

☑ Dobrá cirkulácia vzduchu

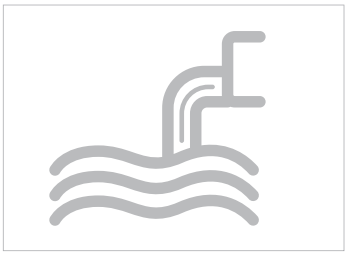

☑ Pohodlná drenáž

☑ Hluk z jednotky nebude rušiť ostatných ľudí.

☑ Pevné a pevné – miesto nebude vibrovať

☑ Dostatočne pevný, aby uniesol hmotnosť jednotky

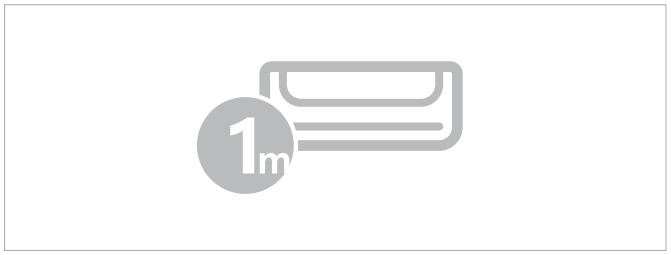

☑ Miesto aspoň jeden meter od všetkých ostatných elektrických zariadení (napr. televízor, rádio, počítač)

NEDOTÝKAJTE jednotku na nasledujúce miesta:

⊘ V blízkosti akéhokoľvek zdroja tepla, pary alebo horľavého plynu

⊘ V blízkosti horľavých predmetov, ako sú záclony alebo oblečenie

⊘ V blízkosti akejkoľvek prekážky, ktorá by mohla blokovať cirkuláciu vzduchu

⊘ Blízko dverí

⊘ Na mieste vystavenom priamemu slnečnému žiareniu

POZNÁMKA: NA INŠTALÁCIU PRODUKTU

Ak nie je pripevnené potrubie chladiva:
Pri výbere miesta si uvedomte, že by ste mali ponechať dostatok miesta na otvor v stene (pozrite krok Vyvŕtanie otvoru v stene pre spojovacie potrubie) pre signálny kábel a potrubie chladiva, ktoré spája vnútornú a vonkajšiu jednotku. Predvolená poloha pre všetky potrubia je pravá strana vnútornej jednotky (pri pohľade smerom k jednotke). Jednotka však môže umiestniť potrubie vľavo aj vpravo.

2 Vyvŕtajte otvor do steny pre spojku potrubie

Určite umiestnenie otvoru v stene

POZNÁMKA: NA BETÓNOVÉ ALEBO TEHLOVÉ STENY

Ak je stena vyrobená z tehál, betónu alebo podobného materiálu, vyvŕtajte do steny otvory s priemerom 5 mm (priemer 0,2 palca) a vložte do nich objímkové kotvy. Potom pripevnite montážnu dosku k stene utiahnutím skrutiek priamo do príchytiek.

Krok 1:

Odstráňte skrutku, ktorá pripevňuje montážnu dosku k zadnej časti vnútornej jednotky.

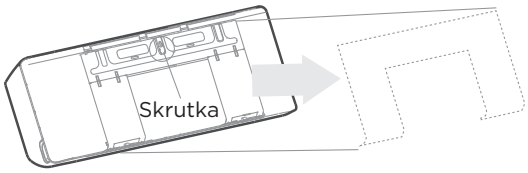

Krok 2:

Pripevnite montážnu dosku k stene pomocou dodaných skrutiek. Uistite sa, že montážna doska je priložená k stene.

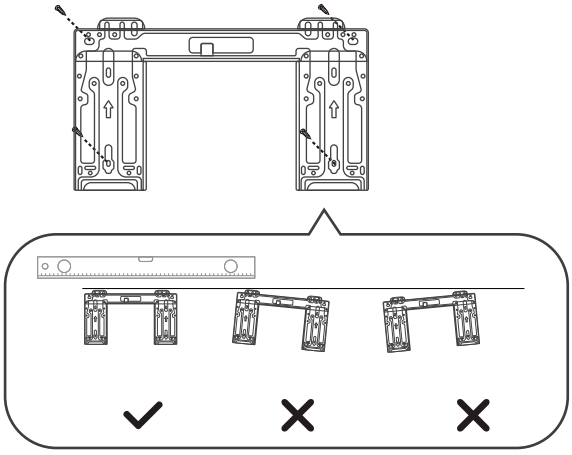

Správna orientácia montážnej dosky

Krok 3:

Potvrďte montážnu dosku, ktorú vlastníte. Rôzne modely majú rôzne montážne dosky. Pri určovaní optimálnej polohy vám pomôžu nasledujúce rozmery montážnej dosky.

Jednotka: mm (in)

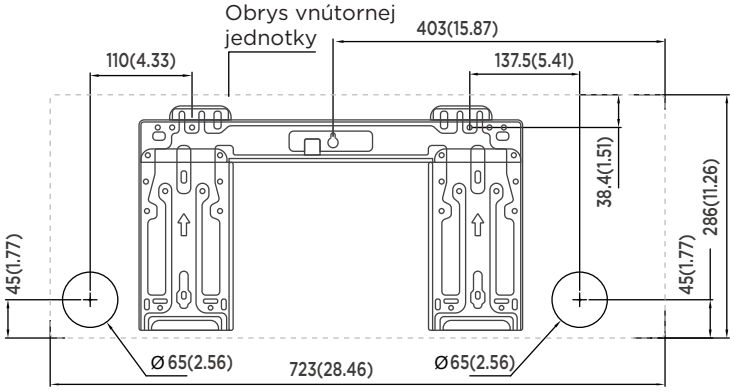

Model A

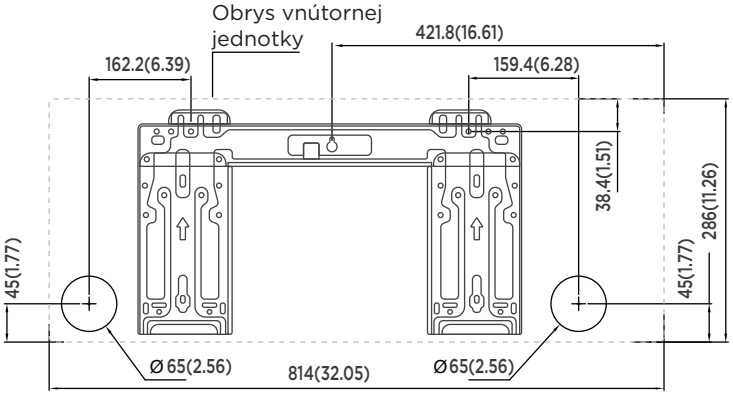

Model B

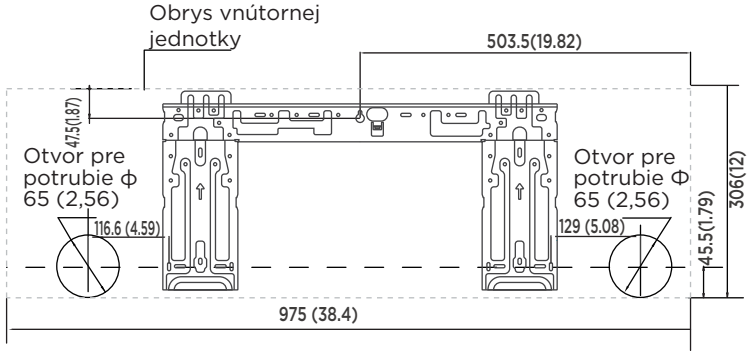

Model C

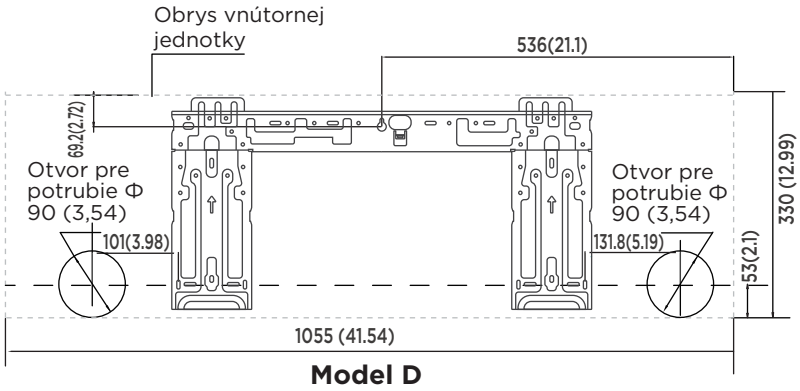

Model D

Vyvŕtajte otvor do steny

⚠ UPOZORNENIE

Pri vŕtaní otvoru v stene dbajte na to, aby ste sa vyhli káblom, inštalatérskym a iným citlivým komponentom.

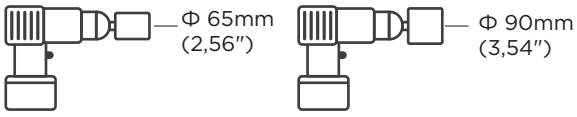

Použitie jadrovej vŕtačky 65 mm (2,56 palca) alebo 90 mm (3,54 palca) (v závislosti od modelov)

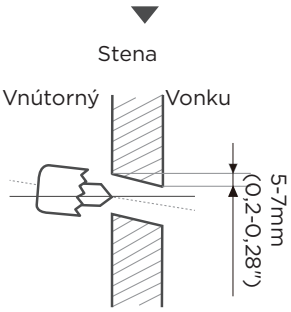

Vyvŕtajte otvor v stene

Krok 1:

Pomocou jadrovej vŕtačky 65 mm (2,56 palca) alebo 90 mm (3,54 palca) (v závislosti od modelu) vyvŕtajte otvor do steny. Uistite sa, že otvor je vyvŕtaný pod miernym uhlom smerom nadol, takže vonkajší koniec otvoru je nižšie ako vnútorný koniec asi o 5 mm až 7 mm (0.2-0.28 palca). Tým sa zabezpečí správny odvod vody.

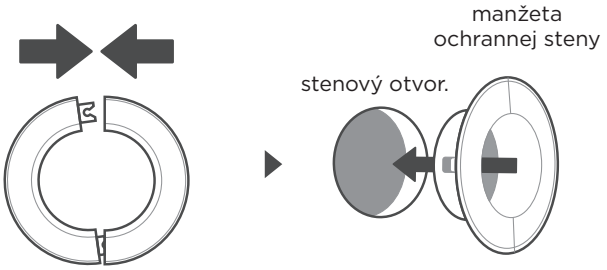

Vložte manžetu ochrannej steny do otvoru.

Krok 2:

Vložte manžetu ochrannej steny do otvoru. Tým sa ochránia okraje otvoru a po dokončení inštalácie sa otvor utesní.

POZNÁMKA: VEĽKOSŤ OTVORU V STENE

Veľkosť otvoru v stene sa určuje podľa spojovacích rúrok. Ak je veľkosť potrubia na strane plynu Φ 16 mm (5/8 palca) alebo viac, otvor v stene by mal byť 90 mm (3,54 palca). Ak je veľkosť potrubia na strane plynu menšia ako Φ 16 mm (5/8 palca), otvor v stene by mal byť 65 mm (2,56 palca).

3 Nainštalujte potrubie na chladivo a vypúšťaciu hadicu

POZNÁMKA

Potrubie s chladivom sa nachádza v izolačnom puzdre pripevnenom na zadnej strane jednotky. Potrubie musíte pred prechodom otvorom v stene pripraviť. Podrobné pokyny týkajúce sa požiadaviek na rozrezanie potrubia a krútiaceho momentu, techniky atď. nájdete v časti Pripojenie potrubia chladiva v tejto príručke.

Pripojte potrubie chladiva

Štyri strany na výstup z potrubia

Na základe polohy otvoru v stene vzhľadom na montážnu dosku vyberte stranu, z ktorej bude potrubie vychádzať z jednotky. Máte štyri možnosti smeru výstupu potrubia.

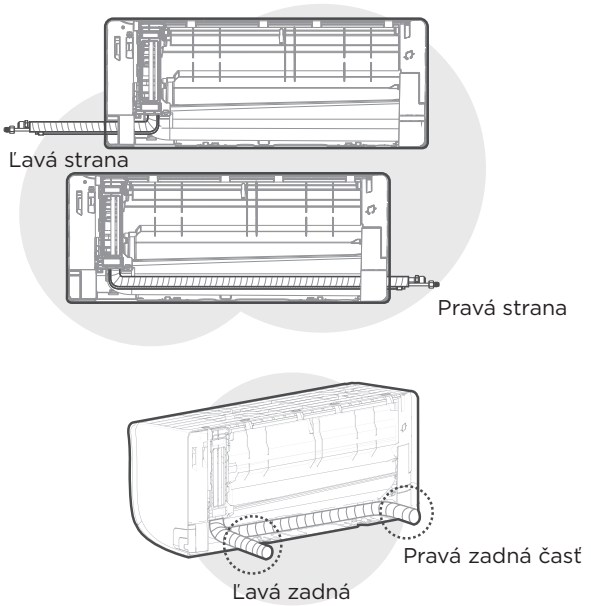

POZNÁMKA K PRIPOJENIE POTRUBIA

Na niektorých miestach v USA sa na pripojenie kábla musí použiť rúrka. Aby sa zabezpečil dostatočný priestor pre vedenie potrubia a zariadenie bolo po inštalácii opreté o stenu, odporúča sa pripojiť vypúšťaciu hadicu na pravú stranu (keď ste otočení k zadnej strane zariadenia).
Pri výbere ľavostranného alebo pravostranného potrubia sa uistite, že potrubia vychádzajú vodorovne, aby neovplyvnili inštaláciu spodného rámu.

⚠ UPOZORNENIE

Pri ohýbaní potrubia smerom od jednotky buďte mimoriadne opatrní, aby ste ho nepremáčkli alebo nepoškodili. Akékoľvek preliačiny na potrubí budú mať vplyv na výkon jednotky.

Pripojte potrubie chladiva

1. Otvorte a zdvihnite predný panel, palcom potiahnite západky v smere označenom šípkami na obrázku, aby ste uvoľnili západky na oboch stranách rámu, a potom odstráňte spodný rám. Pri opätovnej inštalácii spodného rámu zatlačte západky v smere šípok a vložte ich do otvorov, ako je znázornené nižšie, aby ste zaistili rám.

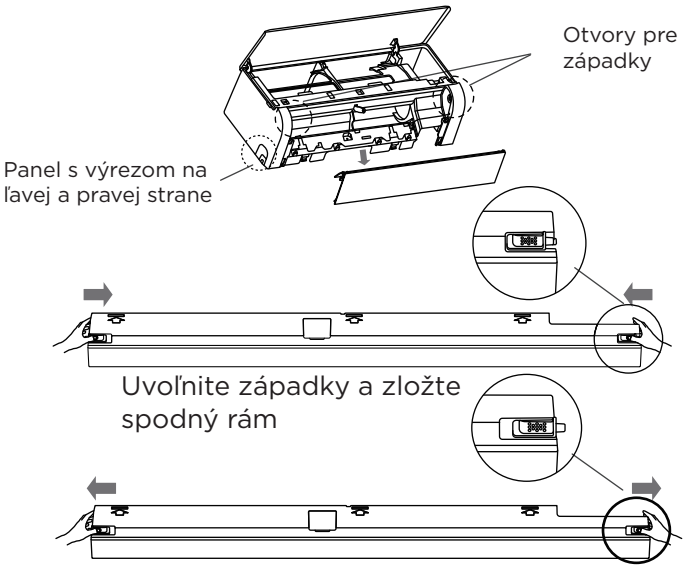

Zatlačte a vložte západky do otvoru, aby ste zaistili spodný rám

2. Ak sa otvor v stene nachádza za jednotkou, ponechajte panel s vyrazeným otvorom na mieste. Ak je otvor v stene na strane vnútornej jednotky, odstráňte plastový panel s vyrážacím otvorom z tejto strany jednotky. Ak je príliš ťažké odstrániť plastový panel ručne, použite kliešte alebo nožnice.
3. V paneli s vyrážacím otvorom bola vytvorená drážka, aby sa dal pohodlne odstrihnúť. Veľkosť štrbiny je určená priemerom potrubia.
4. Ak je existujúce spojovacie potrubie už zabudované v stene, prejdite priamo na krok Pripojenie odtokovej hadice. Ak nie je zabudované žiadne potrubie, pripojte potrubie chladiva vnútornej jednotky k spojovaciemu potrubiu, ktoré bude spájať vnútornú a vonkajšiu jednotku. Podrobné pokyny nájdete v časti Pripojenie potrubia chladiva v tejto príručke.

⚠ UPOZORNENIE

V prípade jednotiek, ktoré si osvojujú nasledujúce spojovacie potrubia, vykonávajte práce na potrubí striktne podľa nasledujúcich pokynov.

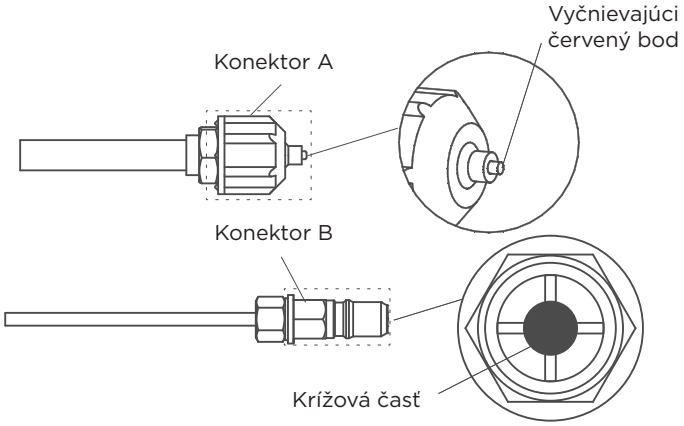

- Pred vykonaním pripojenia potrubia na chladivo si vždy nasaďte pracovné rukavice a okuliare a pamätajte, že konektory A a B nesmú byť nasmerované priamo na ľudí.
- Držte stlačenú krížovú časť konektora B pomocou nástroja približne 5 až 10 sekúnd, kým sa červený vystupujúci bod konektora A úplne nezatiahne.
- Odstráňte konektory A a B, potom vykonajte prepojenie chladiaceho potrubia medzi vnútornou a vonkajšou jednotkou.

Pripojte vypúšťaciu hadicu

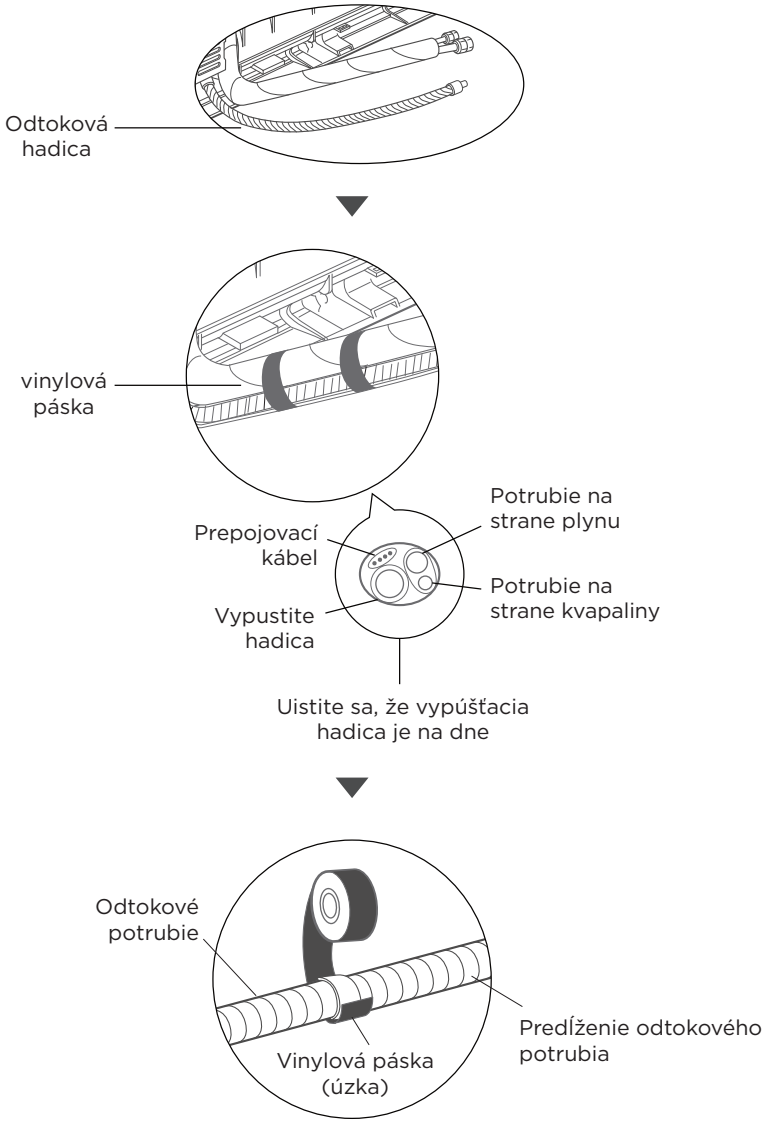

Krok 1:

Odtoková hadica môže byť pripevnená na ľavú alebo pravú stranu. Aby ste zabezpečili správne vypúšťanie, pripojte vypúšťaciu hadicu na tej istej strane, na ktorej potrubie chladiva vychádza z jednotky. Na koniec vypúšťacej hadice pripojte predĺženie vypúšťacej hadice (zakúpené samostatne).

- Miesto pripojenia pevne omotajte teflónovou páskou, aby ste zaistili dobré utesnenie a zabránili únikom.
- Časť vypúšťacej hadice, ktorá zostane vo vnútri, ju omotajte penovou izoláciou potrubia, aby ste zabránili kondenzácii.
- Vyberte vzduchový filter a nalejte malé množstvo vody do odtokovej misky, aby ste sa uistili, že voda z jednotky hladko vyteká.

⚠ UPOZORNENIE

ZAPOJTE NEPOUŽITÝ VYPÚŠŤACÍ OTVOR

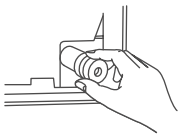

Aby ste predišli nežiaducim únikom, musíte nepoužitý vypúšťací otvor upchať dodanou gumenou zátkou.

POZNÁMKA K UMIESTNENÍ VYPÚŠŤACEJ HADICE

Uistite sa, že ste usporiadali vypúšťaciu hadicu podľa nasledujúcich obrázkov.

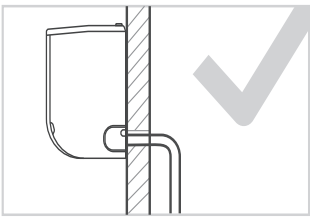

SPRÁVNE
Uistite sa, že na odtokovej hadici nie sú žiadne zauzlenia alebo priehlbiny, aby sa zaistil správny odtok.

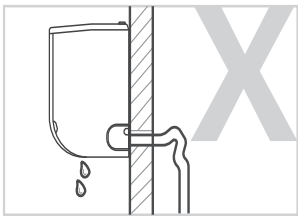

NIE SPRÁVNE
Zalomenia odtokovej hadice vytvoria zachytávače vody.

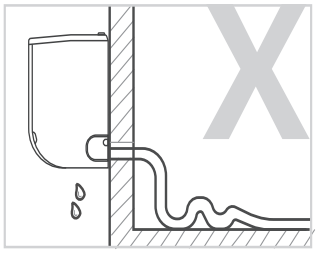

NIE SPRÁVNE
Zalomenia odtokovej hadice vytvoria zachytávače vody.

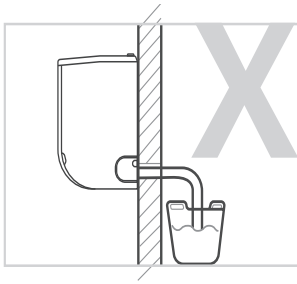

NIE SPRÁVNE
Neumiestňujte koniec vypúšťacej hadice do vody alebo do nádob, ktoré zbierajú vodu. Tým sa zabráni správnemu odvodneniu.

4 Príprava elektroinštalačných prác

VAROVANIE

- **PRED VYKONÁVANÍM AKÝCHKOĽVEK ELEKTRICKÝCH PRÁC SI PREČÍTAJTE TIETO PREDPISY**
- **PRED VYKONÁVANÍM AKÝCHKOĽVEK ELEKTRIKÁRSKYCH ALEBO ELEKTROINŠTALAČNÝCH PRÁC VYPNITE HLAVNÉ NAPÁJANIE SYSTÉMU.**

1. Všetky elektroinštalácie musia byť v súlade s miestnymi a národnými elektrotechnickými predpismi, nariadeniami a musia byť inštalované licencovaným elektrikárom.
2. Všetky elektrické pripojenia musia byť vykonané podľa schémy elektrického zapojenia umiestnenej na paneloch vnútornej a vonkajšej jednotky.
3. Ak dôjde k vážnemu bezpečnostnému problému s napájaním, okamžite zastavte prácu. Vysvetlite klientovi svoje zdôvodnenie a odmietnite inštaláciu jednotky, kým sa problém s bezpečnosťou riadne nevyrieši.
4. Ak pripájate napájanie k pevnej elektroinštalácii, musí byť do pevnej elektroinštalácie zabudovaný vypínač alebo istič, ktorý odpojí všetky póly a má vzdialenosť medzi kontaktmi aspoň 1/8 palca (3 mm). Kvalifikovaný technik musí použiť schválený istič alebo vypínač.
5. Jednotku pripájajte iba k zásuvke samostatného okruhu. K tejto zásuvke nepripájajte ďalšie zariadenie.
6. Uistite sa, že je klimatizácia správne uzemnená.
7. Každý vodič musí byť pevne pripojený. Voľné zapojenie môže spôsobiť prehriatie svorky, čo môže mať za následok poruchu výrobku a možný požiar.
8. Nedovoľte, aby sa káble dotýkali alebo opierali o hadice chladiva, kompresor alebo akékoľvek pohyblivé časti v jednotke.
9. Aby ste sa vyhli úrazu elektrickým prúdom, nikdy sa nedotýkajte elektrických komponentov krátko po vypnutí napájania. Po vypnutí napájania vždy počkajte 10 minút alebo viac, kým sa dotknete elektrických komponentov.
10. Napájacie napätie by malo byť v rozmedzí 90 – 110 % menovitého napätia. Nedostatočné napájanie môže spôsobiť poruchu, zásah elektrickým prúdom alebo požiar.

VAROVANIE

Všetky zapojenia sa musia vykonávať presne podľa schémy zapojenia, ktorá sa nachádza na zadnej strane predného panela vnútornej jednotky.

Pripojte signálne a napájacie káble

Signálny kábel umožňuje komunikáciu medzi vnútornou a vonkajšou jednotkou. Pred prípravou kábla na pripojenie musíte najprv vybrať správnu veľkosť kábla.

Typy káblov

- Vnútorný napájací kábel (ak je k dispozícii): H05VV-F alebo H05V2V2-F
- Vonkajší napájací kábel: H07RN-F alebo H05RN-F
- Signálny kábel: H07RN-F

Minimálna plocha prierezu napájacích a signálových káblov (pre referenciu)

Menovitý prúd spotrebiča (A)	Nominálna plocha prierezu (mm^2)
> 3 a ⩽ 6	0,75
> 6 a ⩽ 10	1
> 10 a ⩽ 16	1,5
> 16 a ⩽ 25	2,5
> 25 a ⩽ 32	4
> 32 a ⩽ 40	6

VYBERTE SPRÁVNU VEĽKOSŤ KÁBLA

Veľkosť potrebného napájacieho kábla, signálneho kábla, poistky a spínača sa určuje podľa maximálneho prúdu jednotky. Maximálny prúd je uvedený na typovom štítku umiestnenom na bočnom paneli jednotky. Pri výbere správneho kábla, poistky alebo spínača sa riaďte týmto výrobným štítkom.

1. Otvorte predný panel vnútornej jednotky.
2. Pomocou skrutkovača otvorte kryt káblovej skrinky na pravej strane jednotky. Tým sa odhalí svorkovnica.
3. Odskrutkujte svorku kábla pod svorkovnicou a odložte ju nabok.
4. Smerom k zadnej strane jednotky odstráňte plastový panel na ľavej spodnej strane.
5. Cez tento otvor preveďte signálny vodič zo zadnej strany jednotky do prednej časti.
6. Smerom k prednej časti jednotky pripojte vodič podľa schémy zapojenia vnútornej jednotky, pripojte u-konektor a pevne priskrutkujte každý vodič k príslušnej svorke.
7. Po kontrole, či je každé spojenie bezpečné, použite káblovú svorku na upevnenie signálneho kábla k jednotke. Pevne priskrutkujte káblovú svorku.
8. Nasaďte späť kryt drôtu na prednej strane jednotky a plastový panel na zadnej strane.

⚠ NEZMIEŠAJTE VODIČ POD NAPÁJOM A NULOVÝM

Je to nebezpečné a môže to spôsobiť poruchu klimatizačnej jednotky.

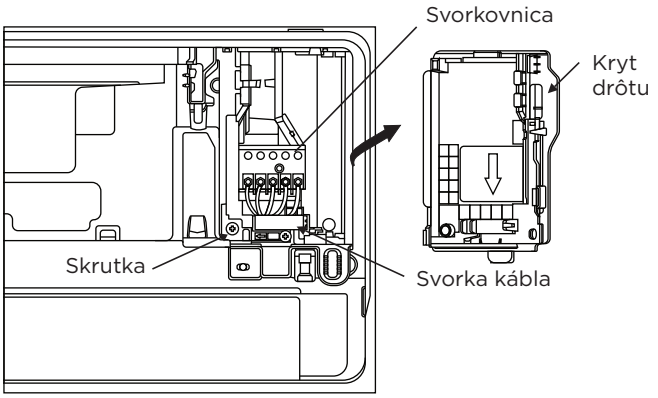

Poznámka:
Pri niektorých jednotkách, ktoré vyžadujú pripojenie napájacích káblov na mieste, je potrebné najprv odstrániť predný rám, prevliecť napájací kábel otvorom na kríženie káblov v krysovej priehradke na zadnej strane vnútornej jednotky a potom ho vytiahnuť z prednej strany, zabezpečiť ho káblovou sponou, ako je znázornené na nasledujúcom obrázku.
Keď napájací kábel prejde káblovou svorkou, odizolujte drôt 10 mm od konca a potom pripojte kábel ku koncovke.

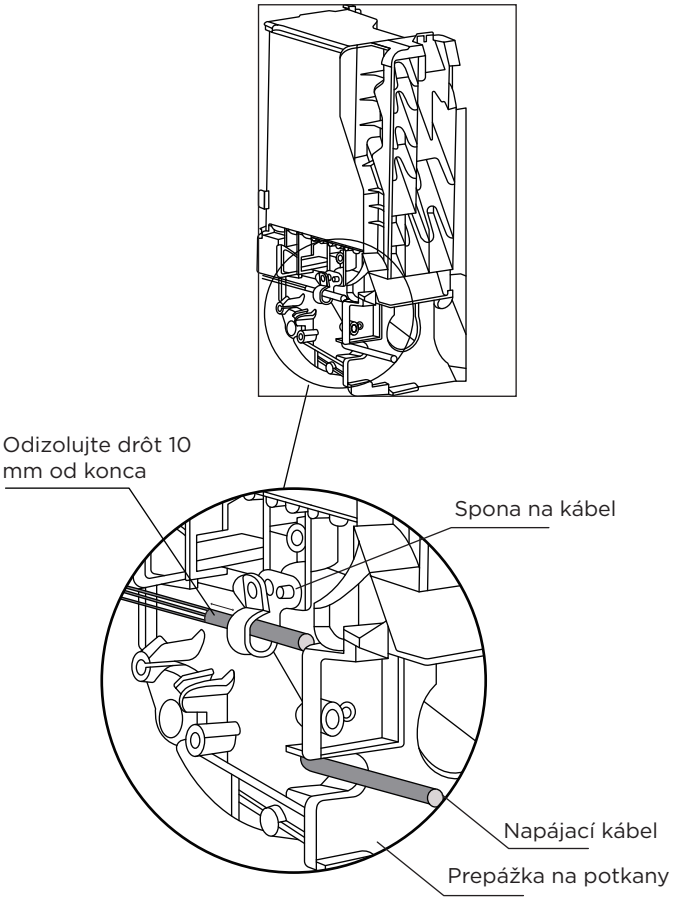

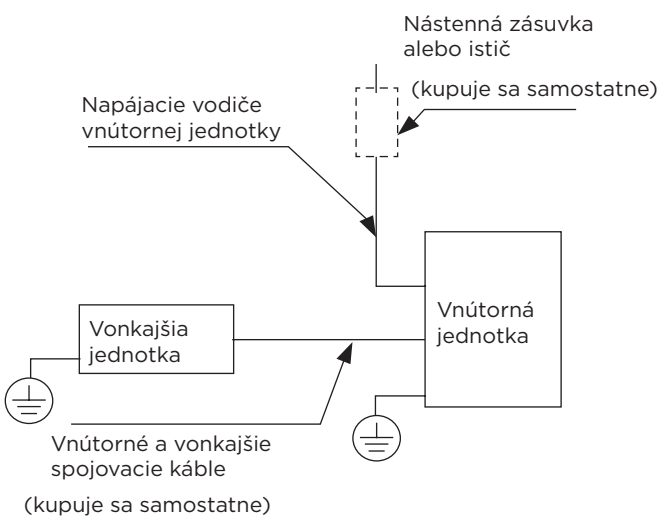

Modely vnútorných napájacích zdrojov

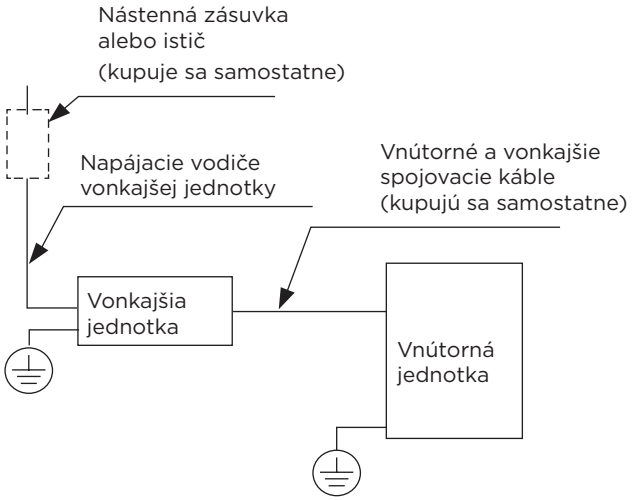

Modely vonkajších zdrojov napájania

5 Zabaliť potrubie a káble

POZNÁMKA

Predtým, ako potrubie a odtokovú hadicu prestrčíte cez otvor v stene, musíte ich zviazať dohromady, aby ste ušetrili miesto, chránili ich a zaizolovali.

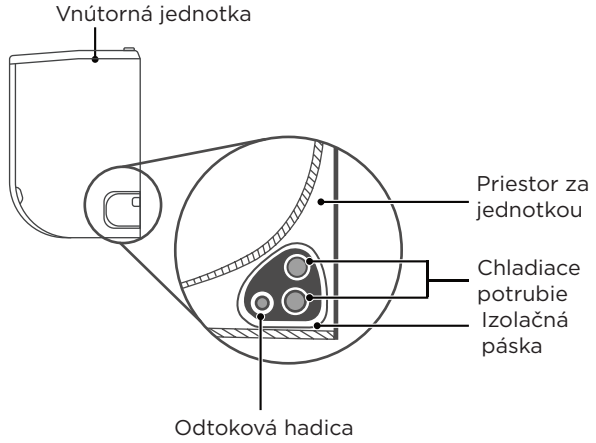

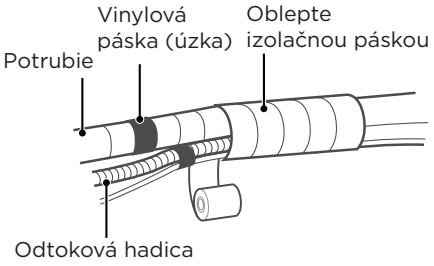

Krok 1:

Zviažte vypúšťaciu hadicu a potrubie chladiva podľa obrázka vyššie.

Krok 2:

Pomocou lepiacej vinylovej pásky pripevnite vypúšťaciu hadicu k spodnej strane potrubia chladiva.

Krok 3:

Pomocou izolačnej pásky pevne omotajte potrubie s chladivom a vypúšťaciu hadicu. Dvakrát skontrolujte, či sú všetky položky zbalené.

Krok 4:

Po dokončení zapojenia a pripojenia potrubia namontujte späť spodný rám.

VYPÚŠŤOVACIA HADICA MUSÍ BYŤ NA DNO

Uistite sa, že vypúšťacia hadica je v spodnej časti zväzku. Umiestnenie vypúšťacej hadice v hornej časti zväzku môže spôsobiť pretečenie odtokovej misky, čo môže viesť k požiaru alebo poškodeniu vodou.

KONCE POTRUBIA NEZAVÍJAJTE

Pri balení zväzku nechajte konce potrubia nezabalené. Musíte k nim mať prístup, aby ste na konci procesu inštalácie mohli skontrolovať tesnosť (pozrite si časť Elektrické kontroly a kontroly tesnosti v tejto príručke).

6 Montáž vnútornej jednotky

Ak ste nainštalovali nové spojovacie potrubie k vonkajšej jednotke, postupujte takto:

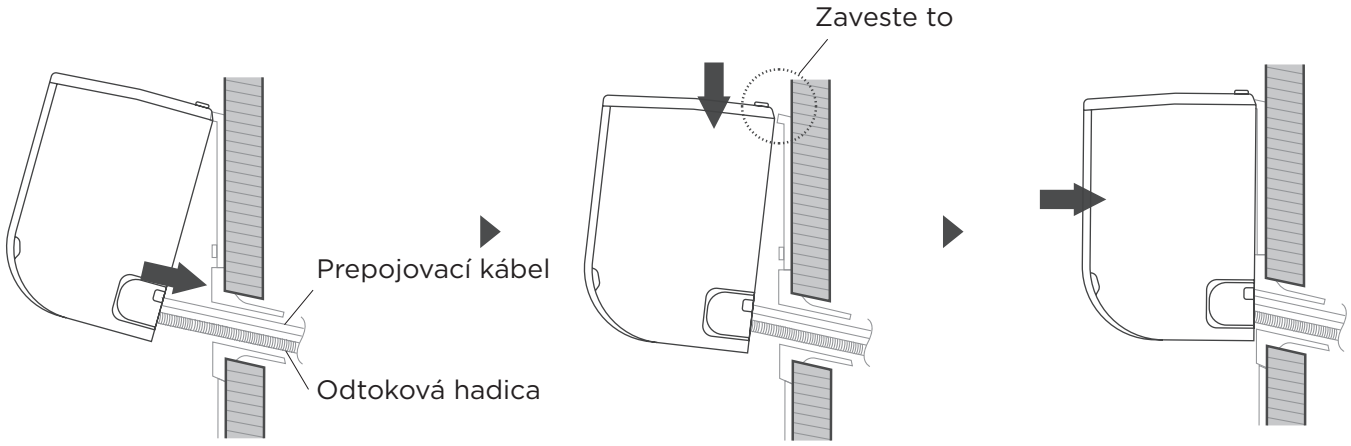

Vložte potrubie do otvoru v stene

Zaveste ho a zaistite ľahkým zatlačením

Skontrolujte, či je jednotka pevne namontovaná

- Ak ste už pretiahli potrubie s chladivom cez otvor v stene, pokračujte krokom 4.
- V opačnom prípade dvakrát skontrolujte, či sú konce potrubí chladiva utesnené, aby sa do potrubia nedostali nečistoty alebo cudzie materiály.
- Pomaly prestrčte zabalený zväzok chladiacich rúrok, vypúšťaciu hadicu a signalizačný vodič cez otvor v stene.
- Hornú časť vnútornej jednotky zaveste na horný hák montážnej dosky.
- Skontrolujte, či je jednotka pevne zavesená na montážnom háčiku miernym tlakom na ľavú a pravú stranu jednotky. Jednotka by sa nemala kývať ani posúvať.
- Rovnomerným tlakom zatlačte na spodnú polovicu jednotky. Pokračujte v zatlačení, kým jednotka nezapadne na háčiky pozdĺž spodnej časti montážnej dosky.
- Opäť skontrolujte, či je jednotka pevne namontovaná miernym tlakom na ľavú a pravú stranu jednotky.

Ak je potrubie chladiva už zabudované v stene, postupujte nasledovne:

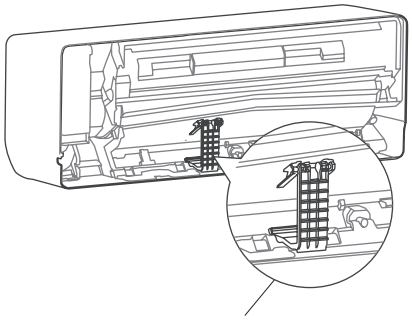

Držiak na zadnej strane jednotky

- Hornú časť vnútornej jednotky zaveste na horný hák montážnej dosky.
- Použite držiak na zadnej strane jednotky na podopretie jednotky, čím získate dostatok miesta na pripojenie potrubia chladiva, signálneho kábla a vypúšťacej hadice.
- Pripojte vypúšťaciu hadicu a potrubie chladiva (pokyny nájdete v časti **Pripojenie potrubia chladiva** tejto príručky).
- Ponechajte miesto pripojenia potrubia otvorené, aby ste mohli vykonať skúšku tesnosti (pozrite si časť **Elektrické kontroly** a **Kontrola tesnosti** tejto príručky).
- Po skúške tesnosti oblepte miesto pripojenia izolačnou páskou.
- Uvoľnite držiak, ktorý podopiera jednotku.
- Rovnomerným tlakom zatlačte na spodnú polovicu jednotky. Pokračujte v zatlačení, kým jednotka nezapadne na háčiky pozdĺž spodnej časti montážnej dosky.

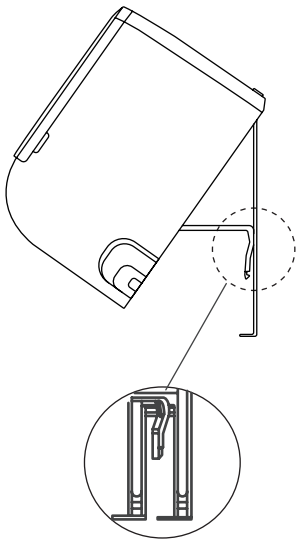

Na podoprenie jednotky použite držiak na zadnej strane jednotky proti montážnej doske

POZNÁMKA: JEDNOTKA JE NASTAVITEĽNÁ

Majte na pamäti, že háčiky na montážnej doske sú menšie ako otvory na zadnej strane jednotky. Ak zistíte, že nemáte dostatok priestoru na pripojenie zabudovaných rúrok k vnútornej jednotke, jednotku je možné v závislosti od modelu nastaviť doľava alebo doprava o približne 50 mm (1,96 palca).

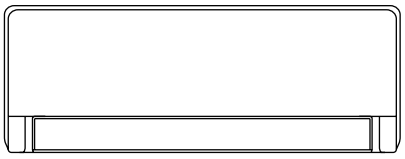

Presuňte sa doľava alebo doprava

Nainštalujte si vonkajšiu jednotku

1 Vyberte miesto inštalácie

POZNÁMKA: PRED INŠTALÁCIOU

Pred inštaláciou vonkajšej jednotky si musíte vybrať vhodné miesto. Nižšie sú uvedené normy, ktoré vám pomôžu vybrať vhodné umiestnenie jednotky.

Správne miesta inštalácie spĺňajú nasledujúce normy:

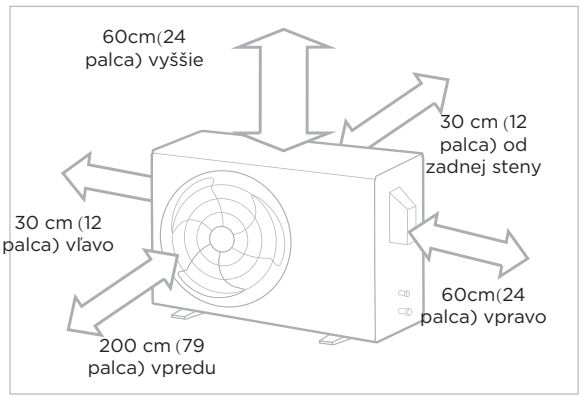

☑ Spĺňa všetky priestorové požiadavky uvedené vyššie v časti Požiadavky na inštalačný priestor.

☑ Dobrá cirkulácia vzduchu a vetranie.

☑ Pevné a pevné – miesto môže podopierať jednotku a nebude vibrovať.

☑ Hluk z jednotky nebude rušiť ostatných ľudí.

☑ Chránené pred dlhodobým priamym slnečným žiarením alebo dažďom.

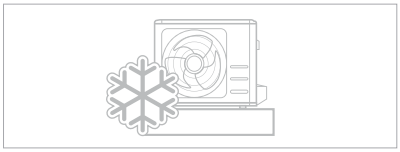

☑ Ak sa očakáva sneženie, prijmite vhodné opatrenia, aby ste zabránili tvorbe ľadu a poškodeniu cievky.

POZNÁMKA Jednotku nainštalujte podľa miestnych predpisov a nariadení , v jednotlivých regiónoch sa môžu mierne líšiť.

⚠ POZOR:

ZVLÁŠTNE ÚVAHY PRE EXTRÉMNE POČASIE

Ak je jednotka vystavená silnému vetru:

Nainštalujte jednotku tak, aby ventilátor výstupu vzduchu bol v uhle 90° k smeru vetra. V prípade potreby postavte pred jednotku bariéru, ktorá ju ochráni pred extrémne silným vetrom. Pozri obrázky nižšie.

Ak je jednotka často vystavená silnému dažďu alebo snehu:

Nad jednotkou postavte prístrešok, ktorý ju ochráni pred dažďom alebo snehom. Dávajte pozor, aby ste nebránili prúdeniu vzduchu okolo jednotky.

Ak je jednotka často vystavená slanému vzduchu (prímorské):

Používajte vonkajšiu jednotku, ktorá je špeciálne navrhnutá tak, aby odolávala korózii.

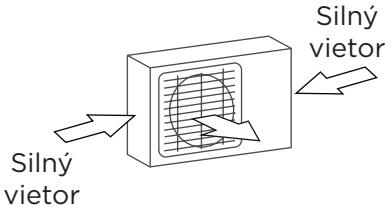

90° uhol k smeru vetra

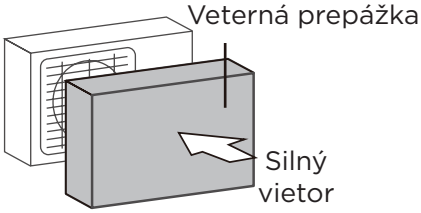

Na ochranu jednotky vytvorte veternú priehradku

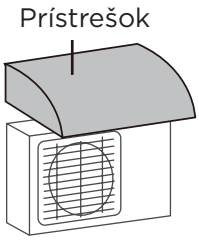

Postavte prístrešok na ochranu jednotky

NEINŠTALUJTE jednotku na nasledujúce miesta:

- ⊘ V blízkosti prekážky, ktorá blokuje vstupy a výstupy vzduchu.
- ⊘ V blízkosti verejnej ulice, preplnených priestorov alebo tam, kde by hluk z jednotky rušil ostatných.
- ⊘ V blízkosti zvierat alebo rastlín, ktoré by boli poškodené vypúšťaním horúceho vzduchu.
- ⊘ V blízkosti akéhokoľvek zdroja horľavého plynu.
- ⊘ Na mieste, ktoré je vystavené veľkému množstvu prachu
- ⊘ Na mieste vystavenom nadmernému množstvu slaného vzduchu.

2 Nainštalujte vypúšťací spoj (iba jednotka tepelného čerpadla)

POZNÁMKA: PRED INŠTALÁCIOU

Pred priskrutkovaním vonkajšej jednotky na miesto musíte nainštalovať vypúšťací spoj v spodnej časti jednotky. V prípade jednotiek so zabudovanou základnou panvou s viacerými otvormi na správne vypúšťanie vody počas odmrazovania nie je potrebné vypúšťací kĺb inštalovať.

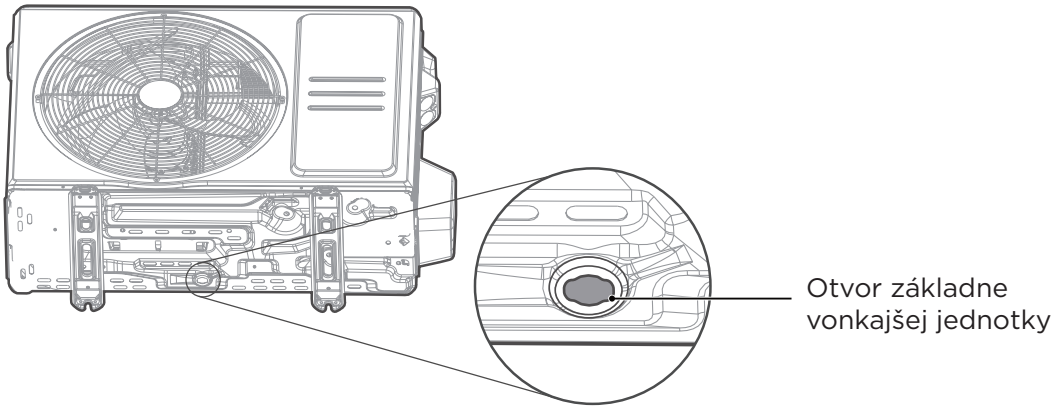

Krok 1:

Zistite otvor základne vonkajšej jednotky.

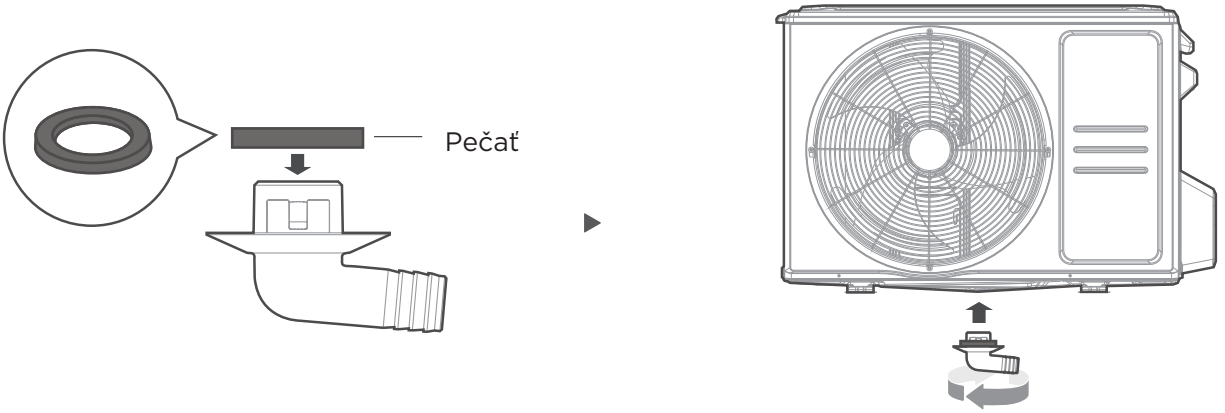

Krok 2:

- Nasaďte gumové tesnenie na koniec odtokového spoja, ktorý sa pripojí k vonkajšej jednotke.
- Vložte odtokový kĺb do otvoru v základnej miske jednotky. Odtokový spoj zapadne na svoje miesto.
- Pripojte predĺženie vypúšťacej hadice (nie je súčasťou dodávky) k vypúšťaciemu spoju, aby ste mohli presmerovať vodu z jednotky počas režimu vykurovania.

POZNÁMKA: V STUDENOM PODNEBÍ

V chladnom podnebí sa uistite, že je odtoková hadica čo najviac zvislá, aby sa zabezpečil rýchly odtok vody. Ak voda odteká príliš pomaly, môže v hadici zamrznúť a zaplaviť zariadenie.

3 Kotviaca vonkajšia jednotka

⚠VAROVANIE

PRI VŔTANÍ DO BETÓNU SA VŽDY ODPORÚČA OCHRANA OČÍ.

- Vonkajšiu jednotku je možné ukotviť do zeme alebo do nástennej konzoly pomocou skrutky (M10). Pripravte inštalačnú základňu jednotky podľa nižšie uvedených rozmerov.
- Nasleduje zoznam rôznych veľkostí vonkajších jednotiek a vzdialenosti medzi ich montážnymi nožičkami. Pripravte inštalačnú základňu jednotky podľa nižšie uvedených rozmerov.

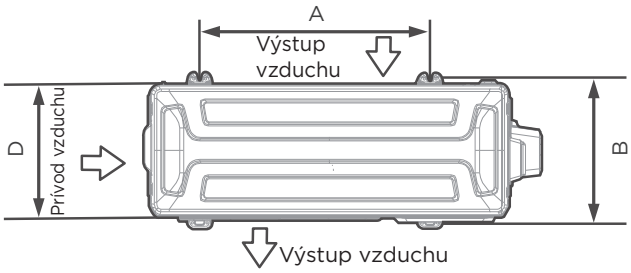

Pohľad zhora

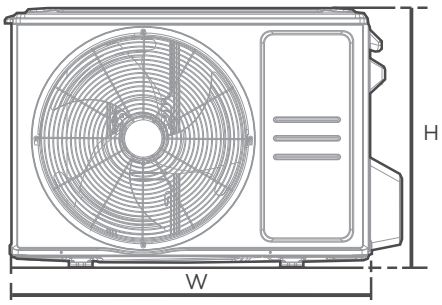

Pohľad spredu

Rozmery vonkajšej jednotky (mm) Š x V x H	Montážne rozmery	
	Vzdialenosť A (mm)	Vzdialenosť B (mm)
668 x 469 x 252 (26,3 palca x 18,5 palca x 9,9 palca)	430 (16,9 palca)	231 (9,1 palca)
680 x 542 x 248 (26,8 palca x 21,3 palca x 9,8 palca)	452 (17,8 palca)	230 (9,1 palca)
720 x 495 x 270 (28,3 palca x 19,5 palca x 10,6 palca)	452 (17,8 palca)	255 (10,0 palca)
765 x 555 x 303 (30,1 palca x 21,8 palca x 11,9 palca)	452 (17,8 palca)	286 (11,3 palca)
805 x 554 x 330 (31,7 palca x 21,8 palca x 12,9 palca)	511 (20,1 palca)	317 (12,5 palca)
890 x 673 x 342 (35,0 palca x 26,5 palca x 13,5 palca)	663 (26,1 palca)	354 (13,9 palca)
946 x 810 x 420 (37,2 palca x 31,9 palca x 16,5 palca)	673 (26,5 palca)	403 (15,9 palca)
946 x 810 x 410 (37,2 palca x 31,9 palca x 16,1 palca)	673 (26,5 palca)	403 (15,9 palca)

Ak budete jednotku inštalovať na zem alebo na betónovú montážnu plošinu, postupujte takto:

- Označte pozície pre štyri rozperné skrutky na základe tabuľky rozmerov.
- Predvŕtajte otvory pre rozperné skrutky.
- Na koniec každej rozpínacej skrutky umiestnite maticu.
- Do predvŕtaných otvorov zatĺcte rozperné skrutky.
- Odstráňte matice z expanzných skrutiek a umiestnite vonkajšiu jednotku na skrutky.
- Na každú rozpínaciu skrutku nasaďte podložku a vymeňte matice.
- Pomocou kľúča utiahnite každú maticu tak, aby priliehala.

Ak inštalujete jednotku na nástennú konzolu, postupujte takto:

- Označte polohu otvorov konzoly na základe tabuľky rozmerov.
- Predvŕtajte otvory pre rozperné skrutky.
- Na koniec každej rozpínacej skrutky umiestnite podložku a maticu
- Prevlečte rozperné skrutky cez otvory v montážnych konzolách, umiestnite montážne konzoly na miesto a zatlčte rozperné skrutky do steny.
- Skontrolujte, či sú montážne konzoly vyrovnané.
- Opatrne zdvihnite jednotku a položte jej montážne nožičky na konzoly.
- Jednotku pevne priskrutkujte k držiakom.
- Ak je to povolené, nainštalujte jednotku s gumovými tesneniami, aby ste znížili vibrácie a hluk.

⚠ UPOZORNENIE

Uistite sa, že stena je vyrobená z pevných tehál, betónu alebo z podobne pevného materiálu. Stena musí uniesť najmenej štvornásobok hmotnosti jednotky.

4 Pripojte signálne a napájacie káble

⚠ UPOZORNENIE - Pred operáciou

- VŠETKY ELEKTROINŠTALAČNÉ PRÁCE SA MUSIA VYKONÁVAŤ PRESNE PODĽA SCHÉMY ZAPOJENIA, KTORÁ SA NACHÁDZA VO VNÚTRI KRYTU KÁBLOV VONKAJŠEJ JEDNOTKY.
- PRED VYKONÁVANÍM AKÝCHKOĽVEK ELEKTRICKÝCH ALEBO ELEKTRICKÝCH PRÁC VYPNITE 1 HLAVNÉ NAPÁJANIE SYSTÉMU.

Vyberte správnu veľkosť kábla

Veľkosť potrebného napájacieho kábla, signálneho kábla, poistky a spínača sa určuje podľa maximálneho prúdu jednotky. Maximálny prúd je uvedený na typovom štítku umiestnenom na bočnom paneli jednotky.
Prosím, vyberte si správny kábel podľa „Typy káblov“ na strane 26.

- Pomocou odstraňovačov drôtov odstráňte gumový plášť z oboch koncov kábla, aby ste odkryli približne 40 mm (1,57 palca) drôtov vo vnútri.
- Odstráňte izoláciu z koncov vodičov.
- Pomocou zvlňovacej čeľuste nalisujte uličky na konce drôtov.

Dávajte pozor na živý vodič

Pri krimpovaní vodičov dbajte na to, aby ste jasne odlíšili vodič pod napätím („L“) od ostatných vodičov.

Vonkajšia svorkovnica jednotky je chránená krytom elektrického vedenia na boku jednotky. Komplexná schéma zapojenia je nalepená na vnútornej strane krytu zapojenia.

- Odskrutkujte kryt elektrického vedenia a vyberte ho.
- Odskrutkujte svorku kábla pod svorkovnicou a odložte ju nabok.
- Pripojte vodiče podľa schémy zapojenia a pevne priskrutkujte u-konektor každého vodiča k príslušnej svorke.
- Po kontrole, či je každý spoj bezpečný, obtočte vodiče slučkou, aby ste zabránili vniknutiu dažďovej vody do svorky.
- Pomocou káblovej svorky pripevnite kábel k jednotke. Pevne priskrutkujte káblovú svorku.
- Nepoužité vodiče izolujte elektrickou páskou z PVC. Usporiadajte ich tak, aby sa nedotýkali žiadnych elektrických alebo kovových častí.
- Nasaďte kryt drôtu na bočnú stranu jednotky a priskrutkujte ho na miesto.

POZNÁMKA: Jednotka, ktorú ste si zakúpili, sa môže mierne líšiť. Obrázky slúžia na vysvetlenie. Prevažuje skutočný tvar.

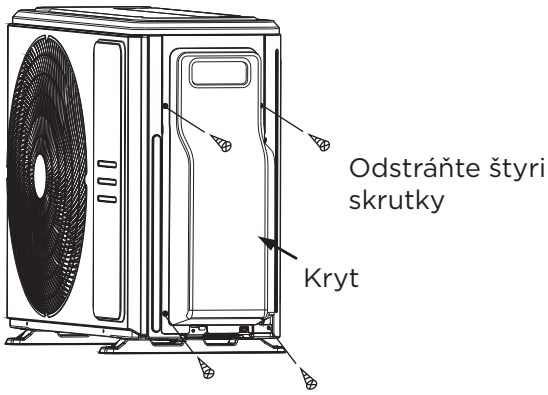

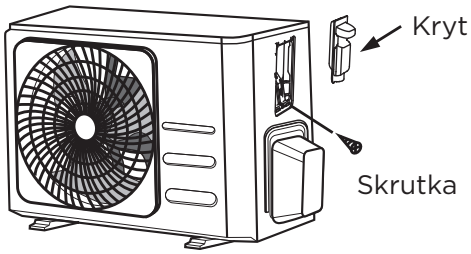

POZNÁMKA: Ak svorka kábla vyzerá nasledovne, vyberte vhodný priechodný otvor podľa priemeru vodiča.

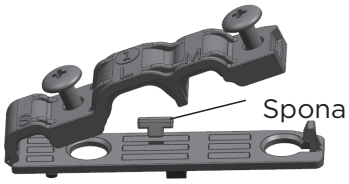

Tri veľkosti otvoru: Malý, Veľký, Stredný

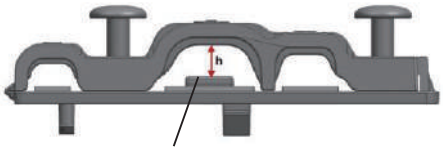

Keď lýtko nie je dostatočne upevnené, použite pracku na podopretie, aby sa dal pevne upnúť.

Pripojenie potrubia chladiva

1 Pokyny na pripojenie potrubia

⚠ VAROVANIE

PRI PRIPOJOVANÍ POTRUBIA CHLADIVA **NENECHAJTE** VSTUPIŤ DO JEDNOTKY INÉ LÁTKY ALEBO PLYNY AKO ŠPECIFIKOVANÉ CHLADIVO. PRÍTOMNOSŤ INÝCH PLYNOV ALEBO LÁTOK ZNÍŽI VÝKON JEDNOTKY A MÔŽE SPÔSOBIŤ ABNORMÁLNE VYSOKÝ TLAK V CHLADIACOM CYKLE. TO MÔŽE SPÔSOBIŤ VÝBUCH A ZRANENIE.

Poznámka k dĺžke potrubia

Dĺžka potrubia s chladivom ovplyvní výkon a energetickú účinnosť jednotky. Nominálna účinnosť sa testuje na jednotkách s dĺžkou potrubia 5 metrov (16,5 stôp). Na minimalizáciu vibrácií a nadmerného hluku je potrebná minimálna dĺžka potrubia 3 metre.

Maximálna dĺžka a výška pádu potrubia chladiva na model jednotky

Model	Kapacita (BTU/h)	Max. Dĺžka (m)	Max. Výška pádu (m)
R410A, R32 invertorová splitová klimatizácia	< 15 000	25 (82 stôp)	10 (33 stôp)
	≥ 15.000 a < 24.000	30 (98,5 stôp)	20 (66 stôp)
	≥ 24,000 a < 36,000	50 (164 stôp)	25 (82 stôp)
	≥ 36,000 a < 60,000	65 (213 stôp)	30 (98,5 stôp)
R410A, R32 Splitová klimatizácia s pevnou rýchlosťou	< 18 000	20 (66 stôp)	8 (26 stôp)
	≥ 18,000 a < 36,000	25 (82 stôp)	10 (33 stôp)
	≥ 36,000 a < 60,000	30 (98,5 stôp)	15 (49 stôp)

Pokyny na pripojenie – Potrubie Chladiva

Krok 1: Rezané potrubia

Pri príprave potrubia chladiva dbajte na správne rezanie a flankovanie. Zabezpečíte tým efektívnu prevádzku a minimalizujete potrebu budúcej údržby.

- Zmerajte vzdialenosť medzi vnútornou a vonkajšou jednotkou.
- Pomocou rezačky rúrok odrežte rúru o niečo dlhšie, ako je nameraná vzdialenosť.
- Uistite sa, že rúra je rezaná v dokonalom uhle 90°.

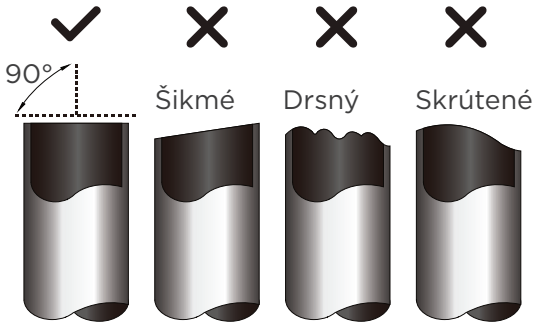

⊘ NEDEFORMUJTE POTRUBIE PRI REZANÍ

Buďte zvlášť opatrní, aby ste potrubie počas rezania nepoškodili, nepretlačili alebo nedeformovali. Tým sa výrazne zníži účinnosť vykurovania jednotky.

⚠ UPOZORNENIE

MUSÍ BYŤ SKONTROLOVANÉ NA KONCI POTRUBIA, ČI NEMÁ PRASKLINY A DOKONCA HORIE. UISTITE SA, ŽE JE POTRUBIE UTESENÉ.

Krok 2: Odstráňte otrepy

Otrepy môžu ovplyvniť vzduchotesné utesnenie pripojenia potrubia chladiva. Musia byť úplne odstránené.

- Potrubie držte pod uhlom nadol, aby ste zabránili spadnutiu otrepov do potrubia.
- Pomocou výstružníka alebo nástroja na odhrotovanie odstráňte všetky otrepy z odrezanej časti rúry.

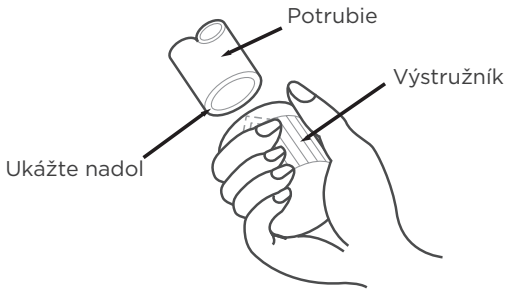

Krok 3: Konce svetlicových rúrok

Na dosiahnutie vzduchotesného utesnenia je nevyhnutné správne zapálenie.

- Po odstránení otrepov z odrezaného potrubia utesnite konce PVC páskou, aby ste zabránili vniknutiu cudzích materiálov do potrubia.
- Potrubie oplášťujte izolačným materiálom.
- Na oba konce potrubia umiestnite prevlečné matice. Uistite sa, že sú otočené správnym smerom, pretože po vzplanutí si ich nemôžete obliecť ani zmeniť ich smer.

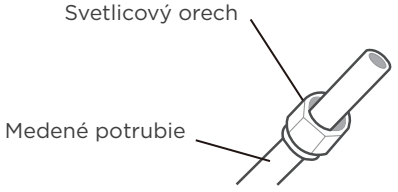

- Odstráňte PVC pásku z koncov potrubia, keď budete pripravení na rozšírenie.
- Na konci rúrky sa vytvorí svorník.
  Koniec potrubia musí presahovať okraj lemu v súlade s rozmermi uvedenými v tabuľke nižšie.

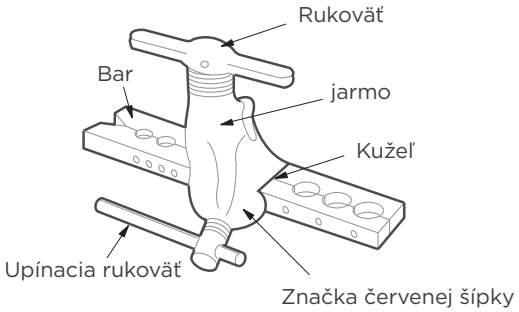

PREDĹŽENIE POTRUBIA ZA FLARE FORM

Vonkajší priemer potrubia (mm)	A (mm)	
	Min.	Max.
Ø 6,35 (Ø 1/4 palca)	0,7 (0,0275 palca)	1,3 (0,05 palca)
Ø 9,52 (Ø 3/8 palca)	1,0 (0,04 palca)	1,6 (0,063 palca)
Ø 12,7 (Ø 1/2 palca)	1,0 (0,04 palca)	1,8 (0,07 palca)
Ø 16 (Ø 5/8 palca)	2,0 (0,078 palca)	2,2 (0,086 palca)
Ø 19 (Ø 3/4 palca)	2,0 (0,078 palca)	2,4 (0,094 palca)

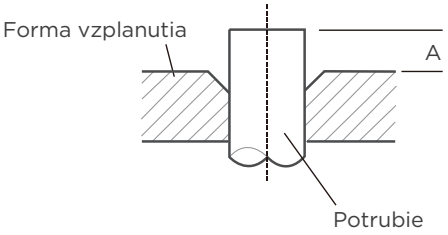

- Umiestnite na formu rozširujúci nástroj.
- Otáčajte rukoväťou nástroja na rozširovanie v smere hodinových ručičiek, kým sa rúra úplne nerozšíri.
- Odstráňte nástroj na fládrovanie a fládrovaciu formu, potom skontrolujte koniec rúrky, či na ňom nie sú trhliny a či je rovnomerne fládrovaný.

Krok 4: Pripojenie potrubia

POZNÁMKA: Pri pripájaní potrubia s chladivom dávajte pozor, aby ste nepoužili nadmerný krútiaci moment alebo aby ste potrubie nejakým spôsobom nedeformovali. Najprv by ste mali pripojiť nízkotlakové potrubie a potom vysokotlakové potrubie.

MINIMÁLNY POLOMER OHYBU

Pri ohýbaní spojovacieho potrubia chladiva je minimálny polomer ohybu 10 cm.

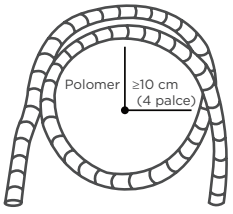

2 Pripojenie potrubia k vnútornej jednotke

Pokyny na pripojenie potrubia k vnútornej jednotke

Krok 1:

- Zarovnajte stred dvoch rúrok, ktoré budete spájať.

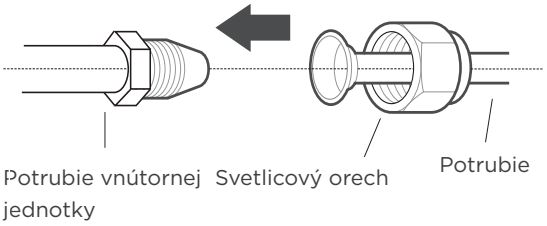

Krok 2:

- Prevlečnú maticu dotiahnite rukou tak pevne, ako je to len možné.
- Pomocou kľúča uchopte maticu na hadici jednotky.
- Pri pevnom uchopení matice na rúrke jednotky utiahnite pomocou momentového kľúča rozpernú maticu podľa hodnôt krútiaceho momentu v tabuľke Požiadavky na krútiaci moment uvedenej nižšie. Mierne povoľte rozšírenú maticu a potom ju znova utiahnite.

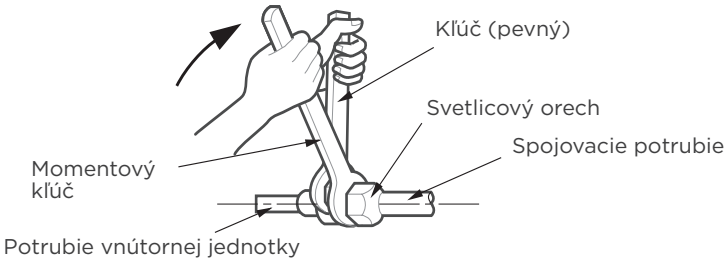

POŽIADAVKY NA MOMENT

Vonkajší priemer potrubia (mm)	Uťahovací moment (N·m)	Rozmer vzplanutia (B) (mm)	Tvar vzplanutia
Ø 6,35 (Ø 1/4 palca)	18~20 (180~200 kgf.cm)	8,4~8,7 (0,33~0,34 palca)	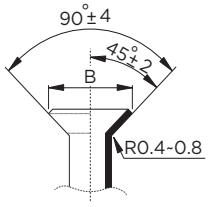
Ø 9,52 (Ø 3/8 palca)	32~39 (320~390 kgf.cm)	13,2~13,5 (0,52~0,53 palca)	
Ø 12,7 (Ø 1/2 palca)	49~59 (490~590 kgf.cm)	16,2~16,5 (0,64~0,65 palca)	
Ø 16 (Ø 5/8 palca)	57~71 (570~710 kgf.cm)	19,2~19,7 (0,76~0,78 palca)	
Ø 19 (Ø 3/4 palca)	67~101 (670~1010 kgf.cm)	23,2~23,7 (0,91~0,93 palca)	

NEPOUŽÍVAJTE NADMERNÝ krútiaci moment

Nadmerná sila môže zlomiť maticu alebo poškodiť potrubie chladiva. Nesmiete prekročiť požiadavky na krútiaci moment uvedené v tabuľke vyššie.

3 Pripojenie potrubia k vonkajšej jednotke

POZNÁMKA

Túto časť je stále potrebné ovládať podľa tabuľky **POŽIADAVKY NA MOMENT** na predchádzajúcej strane.

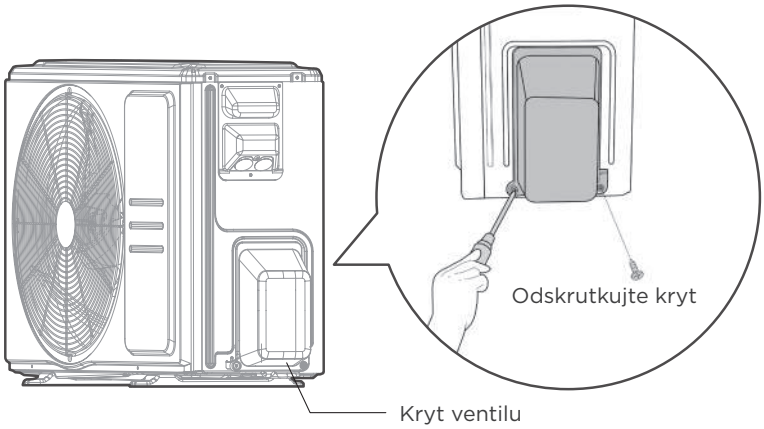

1. Odskrutkujte kryt z pribaleného ventilu na boku vonkajšej jednotky.
2. Odstráňte ochranné kryty z koncov ventilov.
3. Zarovnajte rozšírený koniec rúrky s každým ventilom a utiahnite prevlečnú maticu rukou tak pevne, ako je to len možné.
4. Pomocou kľúča uchopte telo ventilu. **Neuchopujte** maticu, ktorá utesňuje servisný ventil.

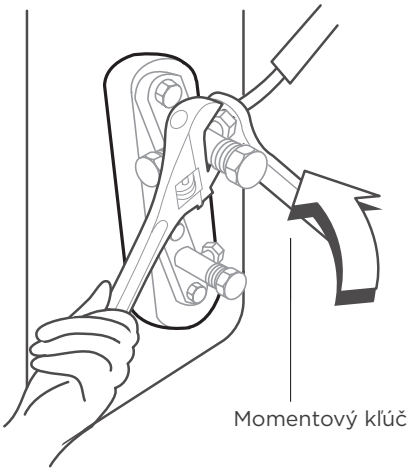

POUŽÍVAJTE KĽÚČ NA UDRŽENIE HLAVNÉHO TELA VENTILU

Krútiaci moment pri uťahovaní rozpernej matice môže odlomiť iné časti ventilu.

5. ri pevnom uchopení tela ventilu utiahnite pomocou momentového kľúča rozpernú maticu podľa správ nych hodnôt krútiaceho momentu.
6. Mierne povoľte rozšírenú maticu a potom ju znova utiahnite.
7. Opakujte kroky 3 až 6 pre zostávajúce potrubie.

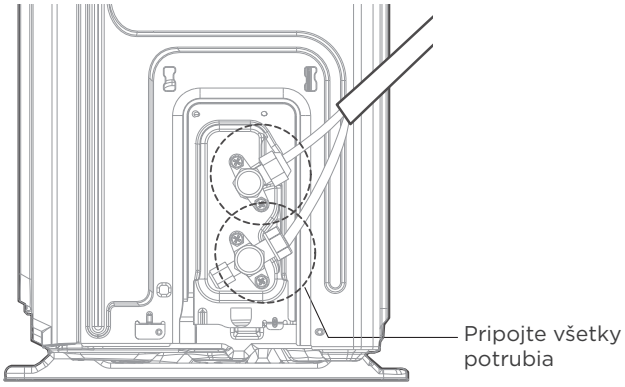

Vzduchová evakuácia

POZNÁMKA: PRÍPRAVY A BEZPEČNOSTNÉ OPATRENIA

Vzduch a cudzie látky v okruhu chladiva môžu spôsobiť abnormálne zvýšenie tlaku, čo môže poškodiť klimatizáciu, znížiť jej účinnosť a spôsobiť zranenie. Zabezpečte odsatie vzduchu vo vnútornej jednotke a v potrubí pomocou vákuovej pumpy. Pomocou vákuovej pumpy a manometra odčerpajte chladivový okruh a odstráňte zo systému nekondenzovateľný plyn a vlhkosť. Evakuácia by sa mala vykonať pri prvej inštalácii a pri premiestnení jednotky. Nesprávna inštalácia spôsobená ignorovaním pokynov spôsobí stroju vážne problémy.

PRED VYKONANÍM EVAKUÁCIE

- ☑ Uistite sa, že spojovacie potrubia medzi vnútornou a vonkajšou jednotkou sú správne pripojené.
- ☑ Skontrolujte, či sú všetky káble správne pripojené.

Pokyny na evakuáciu

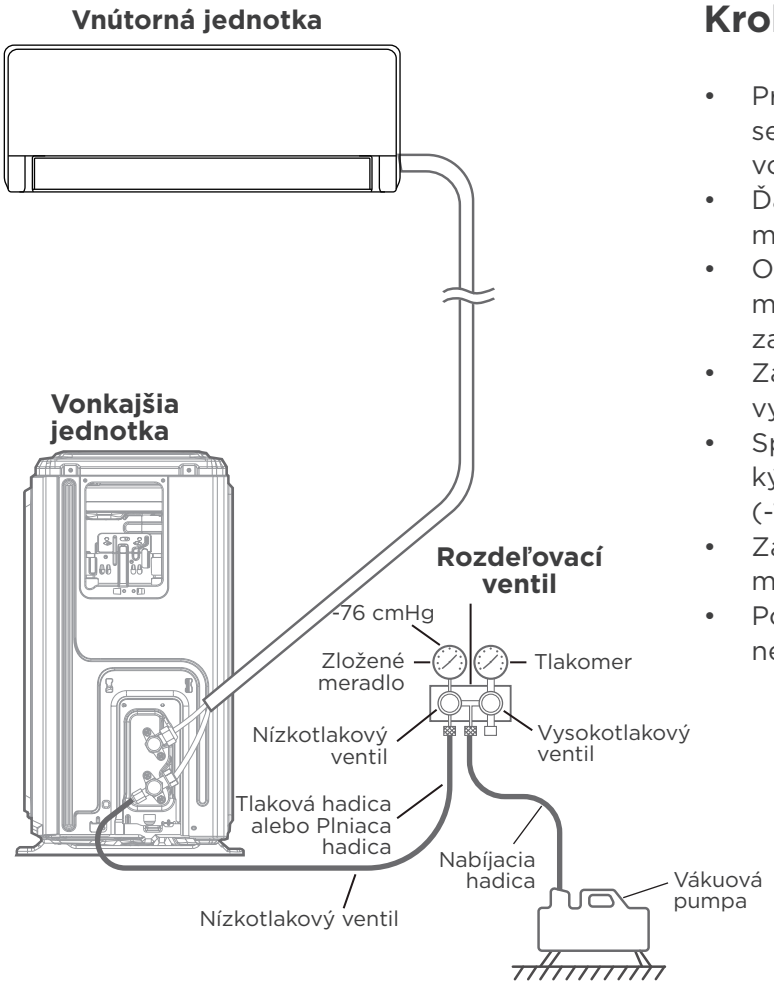

Krok 1:

- Pripojte plniacu hadicu manometra k servisnému portu na nízkotlakovom ventile vonkajšej jednotky.
- Ďalšiu plniacu hadicu z rozdeľovacieho manometra pripojte k vákuovej pumpe.
- Otvorte nízkotlakovú stranu rozdeľovacieho manometra. Vysokotlakovú stranu nechajte zatvorenú.
- Zapnite vákuové čerpadlo, aby sa systém vyprázdnil.
- Spustite vákuum aspoň 15 minút, alebo kým merací prístroj neukáže -76 cmHG (-10^5Pa).
- Zatvorte stranu nízkeho tlaku na manometri rozdeľovača a vypnite vývevu.
- Počkajte 5 minút a potom skontrolujte, či nedošlo k zmene tlaku v systéme.

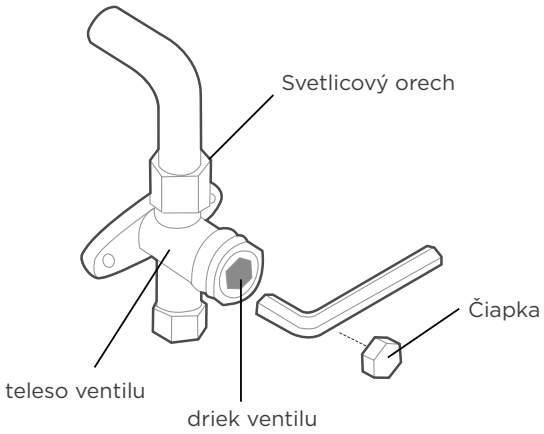

Krok 2:

- Ak dôjde k zmene tlaku v systéme, informácie o kontrole úniku plynu nájdete v časti Kontrola úniku plynu.
- Ak nedôjde k žiadnej zmene tlaku v systéme, odskrutkujte uzáver z pribaleného ventilu (vysokotlakový ventil).
  Vložte šesťhranný kľúč do plneného ventilu (vysokotlakový ventil) a otvorte ventil otáčaním kľúča o 1/4 proti smeru hodinových ručičiek. Počúvajte, či plyn neuniká zo systému, potom po 5 sekundách zatvorte ventil.
- Sledujte tlakomer jednu minútu, aby ste sa uistili, že nedošlo k žiadnej zmene tlaku. Tlakomer by mal ukazovať o niečo vyššie ako je atmosférický tlak.
- Vyberte plniacu hadicu zo servisného portu.
- Pomocou šesťhranného kľúča úplne otvorte vysokotlakový aj nízkotlakový ventil.
- Utiahnite uzávery ventilov na všetkých troch ventiloch (servisný port, vysoký tlak, nízky tlak) rukou. V prípade potreby ho môžete ďalej dotiahnuť pomocou momentového kľúča.

JEMNE OTVORTE STIERKY VENTILU

Po evakuácii sa uistite, že ste otvorili všetky ventily. Pri otváraní driekov ventilov otáčajte šesťhranným kľúčom, kým nenarazí na zátku. Nepokúšajte sa nasilu ventil otvárať ďalej.

POZNÁMKA K PRIDÁVANIU CHLADIVA

Niektoré systémy vyžadujú dodatočné nabíjanie v závislosti od dĺžky potrubia. Štandardná dĺžka potrubia je 5 m (16′). Chladivo by sa malo dopĺňať zo servisného portu na nízkotlakovom ventile vonkajšej jednotky. Dodatočné chladivo, ktoré sa má doplniť, možno vypočítať pomocou nasledujúceho vzorca:

DODATOČNÉ CHLADIVO NA DĹŽKU POTRUBIA

Dĺžka spojovacieho potrubia (m)	Metóda čistenia vzduchu	Prídavné chladivo	
⩽ Štandardná dĺžka potrubia	Vákuová pumpa	N/A	
> Štandardná dĺžka potrubia	Vákuová pumpa	Tekutá strana: Ø 6,35 (1/4 palca) R410A: (Dĺžka potrubia – štandardná dĺžka) x 15g/m (Dĺžka potrubia – štandardná dĺžka) x 0,16oZ/stopa R32: (Dĺžka potrubia – štandardná dĺžka) x 12g/m (Dĺžka potrubia – štandardná dĺžka) x 0,13oZ/stopa	Tekutá strana: Ø 9,52 (3/8 palca) R410A: (Dĺžka potrubia – štandardná dĺžka) x 30g/m (Dĺžka potrubia – štandardná dĺžka) x 0,32oZ/stopa R32: (Dĺžka potrubia – štandardná dĺžka) x 24g/m (Dĺžka potrubia – štandardná dĺžka) x 0,26oZ/stopa

NEMIEŠAJTE TYPY CHLADIAC.

Kontrola úniku elektriny a plynu

⚠ VAROVANIE - RIZIKO ÚRAZU ELEKTRICKÝM PRÚDOM

VŠETKY ROZVODY MUSIA BYŤ V SÚLADE S MIESTNYMI A NÁRODNÝMI ELEKTRICKÝMI PREDPISMI A MUSIA BYŤ INŠTALOVANÉ LICENCOVANÝM ELEKTRIKÁROM.

PRED TESTOVANÍM

Skúšobnú prevádzku vykonajte až po vykonaní nasledujúcich krokov:

- Kontroly elektrickej bezpečnosti - overte si, či je elektrický systém jednotky bezpečný a správne funguje
- Kontrola úniku plynu - skontrolujte všetky spoje flakónových matíc a overte, či systém netesní.
- Skontrolujte, či sú ventily plynu a kvapaliny (vysokotlakové a nízkotlakové) úplne otvorené

Kontroly elektrickej bezpečnosti

Po inštalácii skontrolujte, či sú všetky elektrické rozvody nainštalované v súlade s miestnymi a národnými predpismi a podľa inštalačnej príručky.

Kontroly elektrickej bezpečnosti

Skontrolujte uzemňovacie práce

Zmerajte odpor uzemnenia vizuálnou detekciou a testerom odporu uzemnenia.

POČAS SKÚŠOBNEJ CHODY

Skontrolujte elektrický únik

Počas **Testovacieho**, chodu použite elektrosondu a multimeter na vykonanie komplexného testu elektrického úniku.

Ak zistíte únik elektrického prúdu, okamžite vypnite zariadenie a zavolajte licencovaného elektrikára, aby našiel a vyriešil príčinu úniku.

Poznámka: V niektorých lokalitách Severnej Ameriky sa to nemusí vyžadovať.

Kontroly úniku plynu

Existujú dva rôzne spôsoby kontroly úniku plynu.

Metóda mydla a vody

Pomocou mäkkej kefy naneste mydlovú vodu alebo tekutý čistiaci prostriedok na všetky miesta pripojenia potrubia na vnútornej a vonkajšej jednotke. Prítomnosť bublín naznačuje netesnosť.

Metóda detektora úniku

Ak používate detektor úniku, pozrite si návod na obsluhu zariadenia, kde nájdete pokyny na správne používanie.

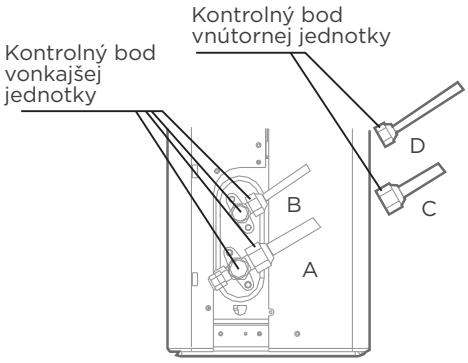

A: Nízkotlakový uzatvárací ventil

B: Vysokotlakový uzatvárací ventil

C&D: Nástrčné matice vnútornej jednotky

PO VYKONANÍ KONTROL ÚNIKU PLYNU

Po potvrdení, že všetky miesta pripojenia potrubia NESÚ netesné, vymeňte kryt ventilu na vonkajšej jednotke.

Skúšobná prevádzka

Pokyny na testovanie

Testovaciu jazdu by ste mali vykonávať aspoň 30 minút.

- Pripojte napájanie k jednotke.
- Stlačením tlačidla **ZAPNUTÉ/VYPNUTÉ** na diaľkovom ovládači ho zapnite.
- Stlačením tlačidla **REŽIM** môžete prechádzať nasledujúcimi funkciami, jednu po druhej:
  - CHLADNÉ–Zvoľte najnižšiu možnú teplotu
  - KÚRENIE–Vyberte najvyššiu možnú teplotu
- Nechajte každú funkciu bežať 5 minút a vykonajte nasledujúce kontroly:

Zoznam kontrol, ktoré sa majú vykonať	SPLNENÉ/NEFUNGUJE	
Žiadny elektrický únik		
Jednotka je správne uzemnená		
Všetky elektrické svorky riadne zakryté		
Vnútorné a vonkajšie jednotky sú pevne nainštalované		
Všetky spojovacie body potrubia neunikajú	Vonku (2):	Vnútorný (2):
Voda správne odteká z odtokovej hadice		
Všetky potrubia sú riadne izolované		
Jednotka správne vykonáva funkciu CHLADNÉ		
Jednotka vykonáva funkciu KÚRENIE správne		
Lamely vnútornej jednotky sa správne otáčajú		
Vnútorná jednotka reaguje na diaľkový ovládač		

DVOJNÁSOBNE SKONTROLUJTE PRIPOJENIA POTRUBÍ

Počas prevádzky sa tlak v okruhu chladiva zvýši. Tým sa môžu odhaliť netesnosti, ktoré sa pri prvej kontrole netesností nevyskytli. Počas skúšobnej prevádzky venujte čas dvojitej kontrole, či na všetkých miestach pripojenia potrubia chladiva nie sú netesnosti. Pokyny nájdete v **časti Kontrola úniku plynu.**

- Po úspešnom dokončení skúšobnej prevádzky a potvrdení, že všetky kontrolné body v zozname kontrol boli SPLNENÉ, vykonajte nasledovné:
  a. Pomocou diaľkového ovládania vráťte jednotku na normálnu prevádzkovú teplotu.
  b. Pomocou izolačnej pásky omotajte prípojky potrubia vnútorného chladiva, ktoré ste počas inštalácie vnútornej jednotky nechali nezakryté.

AK JE OKOLITÁ TEPLOTA POD 16°C (60°F)

Ak je okolitá teplota nižšia ako 16°C (60°F), nemôžete použiť diaľkový ovládač na zapnutie funkcie CHLADNÉ. V tomto prípade môžete použiť tlačidlo **RUČNÉ OVLÁDANIE** na testovanie funkcie CHLADENIE.

- Zdvihnite predný panel a zdvihnite ho, kým nezapadne na miesto.
- Tlačidlo **RUČNÉ OVLÁDANIE** sa nachádza na pravej strane elektrickej ovládacej skrinky. Stlačte dvakrát, aby ste zvolili režim chladenia.
- Vykonajte skúšobný chod ako obvykle.

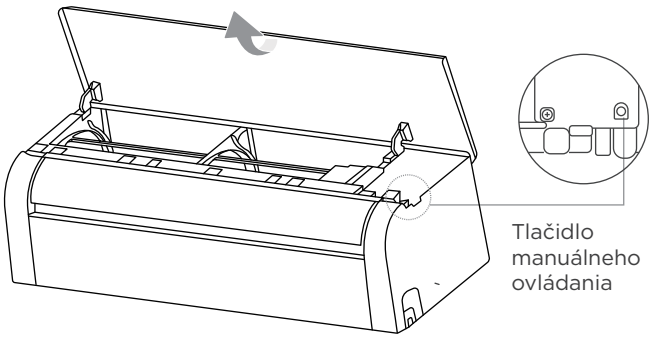

Balenie a vybalenie jednotky

Pokyny na balenie a vybalenie jednotky:

Rozbalenie:

Vnútorná jednotka:

1. Nožom narežte tesniacu pásku na škatuli, jeden rez na ľavej strane, jeden rez v strede a jeden rez na pravej strane.
2. Pomocou zveráka vyberte tesniace klince na vrchu kartónu.
3. Otvorte kartón.
4. Vyberte strednú podpornú dosku, ak je zahrnutá.
5. Vyberte balík príslušenstva a vyberte spojovací kábel, ak je súčasťou.
6. Vytiahnite stroj z kartónu a položte ho naplocho.
7. Odstráňte ľavú a pravú obalovú penu alebo hornú a dolnú obalovú penu, rozviažte obalové vrecko.

Vonkajšia jednotka

1. Odrežte baliaci pás.
2. Vyberte jednotku z kartónu.
3. Odstráňte penu z jednotky.
4. Odstráňte obalový obal z jednotky.

Balenie:

Vnútorná jednotka:

1. Vložte vnútornú jednotku do baliaceho vrecka.
2. Pripevnite ľavú a pravú baliacu penu alebo hornú a dolnú baliacu penu k jednotke.
3. Vložte jednotku do škatule a potom vložte balík príslušenstva.
4. Zatvorte kartón a zalepte ho páskou.
5. V prípade potreby použite baliaci pás.

Vonkajšia jednotka:

1. Vonkajšiu jednotku vložte do baliaceho vrecka.
2. Vložte spodnú penu do krabice.
3. Vložte jednotku do škatule a potom na jednotku položte hornú obalovú penu.
4. Zatvorte kartón a zalepte ho páskou.
5. V prípade potreby použite baliaci pás.

POZNÁMKA: Uschovajte si, prosím, všetky obalové položky, ak ich budete v budúcnosti potrebovať.

Ochranné známky, Autorské práva a právne vyhlásenie

Midea logo, slovné značky, obchodný názov, obchodný štýl a všetky ich verzie sú cenným majetkom spoločnosti Midea Group a/alebo jej pridružených spoločností („Midea“), ku ktorým spoločnosť Midea vlastní ochranné známky, autorské práva a iné práva duševného vlastníctva, ako aj všetok goodwill vyplývajúci z používania akejkoľvek časti ochrannej známky Midea. Použitie ochranné známky Midea na obchodné účely bez predchádzajúceho písomného súhlasu Midea môže viesť k porušeniu ochranných známok alebo nekalej súťaži, čo môže porušovať platné zákony.

Tento manuál vytvorila spoločnosť Midea a Midea si vyhradzuje všetky autorské práva s ním spojené. Žiadny subjekt ani jednotlivec nesmie používať, kopírovať, upravovať, distribuovať tento návod ako celok alebo jeho časť, ani ho spájať alebo predávať s inými produktmi bez predchádzajúceho písomného súhlasu spoločnosti Midea.

Všetky uvedené funkcie a pokyny boli aktuálne v čase tlače tohto manuálu. Avšak skutočný produkt sa môže líšiť v dôsledku vylepšených funkcií a dizajnu.

Likvidácia a recyklácia

Dôležité pokyny pre životné prostredie (Európske smernice o likvidácii)

Súlad so smernicou o WEEE a likvidácia odpadu:
Tento produkt je v súlade so smernicou EÚ WEEE. Tento produkt nesie klasifikačný symbol pre odpadové elektrické a elektronické zariadenia (WEEE).

Tento symbol označuje, že tento výrobok sa po skončení životnosti nesmie likvidovať spolu s iným odpadom z domácnosti. Použité zariadenie sa musí odovzdať na oficiálnom zbernom mieste na recykláciu elektrických elektronických zariadení. Ak chcete nájsť tieto zberné systémy, obráťte sa na miestne úrady alebo predajcu, kde bol produkt zakúpený. Každá domácnosť zohráva dôležitú úlohu pri zhodnocovaní a recyklácii starého spotrebiča. Vhodná likvidácia použitého spotrebiča pomáha predchádzať možným negatívnym dôsledkom na životné prostredie a ľudské zdravie.

Upozornenie na ochranu údajov

Pri poskytovaní dohodnutých služieb zákazníkovi sa zaväzujeme plne dodržiavať všetky relevantné právne predpisy o ochrane údajov, vrátane Všeobecného nariadenia o ochrane údajov (GDPR) EÚ, ak je to relevantné pre krajiny, v ktorých budú služby poskytované.

Naša spracovanie údajov slúži predovšetkým na plnenie našich zmluvných povinností voči vám a na zabezpečenie bezpečnosti produktov, ako aj na ochranu vašich práv v súvislosti s otázkami záruky a registrácie produktov. V niektorých prípadoch, a to len ak sú zabezpečené primerané opatrenia na ochranu údajov, môžu byť osobné údaje prenesené príjemcom nachádzajúcim sa mimo Európskeho hospodárskeho priestoru.

Ďalšie informácie poskytneme na vyžiadanie. Nášho splnomocnenca pre ochranu údajov môžete kontaktovať prostredníctvom **MideaDPO@midea.com**. Ak chcete uplatniť svoje práva, ako je napríklad právo namietať proti spracovaniu vašich osobných údajov na účely priameho marketingu, kontaktujte nás na adrese **MideaDPO@midea.com**. Ak chcete získať ďalšie informácie, prosím, naskenujte QR kód.

Dizajn a špecifikácie sa môžu zmeniť bez predchádzajúceho upozornenia z dôvodu zlepšovania produktu. Pre viac informácií kontaktujte výrobcu alebo obchodné zastúpenie. Najnovšiu verziu manuálu nájdete na webovej lokalite služby, pretože tam budú zverejnené všetky aktualizácie.

Midea

make yourself at home

www.midea.com

©Midea 2022 všetky práva vyhradené

CS040UI-EZ2
16122000012595
2024.09.09